衛生福利部食品藥物管理署
中區辦公室空間整修工程
圖別索引,位置圖

工程名稱

衛生福利部食品藥物管理署
中區管理中心辦公室空間整修工程

圖名

位置圖、索引表

吳惠娟
建築師事務所

地址 臺中市大雅區永和路 號
TEL：(04)25663003
FAX：(04)25601007

繪圖

核准

日期

變更修改
第 次

圖號	張號
01/A0	01/53

業務號

索引表			索引表		
張號	圖號	圖面內容	張號	圖號	圖面內容
1/53	01/A0	位置圖、索引表	28/53	05/A2	肆層弱電平面圖
2/53	02/A0	施工說明	29/53	06/A2	肆層櫥櫃平面圖
3/53	03/A0	交通維持設施圖	30/53	01/A3	門窗圖
4/53	04/A0	施工隔離範圍	31/53	02/A3	門窗施工大樣圖
5/53	05/A0	肆層現況平面圖	32/53	01/A4	PVC耐磨地坪施工規範圖
6/53	06/A0	肆層拆除平面圖	33/53	02/A4	卡扣地板施工規範圖
7/53	07/A0	粉刷表	34/53	01/A5	C1暗架天花施工詳圖
8/53	01/A1	全區配置圖	35/53	02/A5	C2格柵障板天花施工詳圖
9/53	02/A1	肆層規劃平面圖	36/53	03/A5	C3明架天花施工詳圖
10/53	03/A1	會議室前視立面圖	37/53	04/A5	投影布幕盒施工詳圖
11/53	04/A1	會議室左視立面圖	38/53	01/A6	系統高櫃A、系統矮櫃B施工詳圖
12/53	05/A1	會議室右視立面圖	39/53	02/A6	A矮櫃施工詳圖
13/53	06/A1	會議室後視立面圖	40/53	03/A6	C矮櫃施工詳圖
14/53	07/A1	休息室前視立面圖	41/53	04/A6	系統矮櫃D、系統高櫃D、木作弧形牆施工詳圖
15/53	08/A1	休息室右視立面圖	42/53	05/A6	系統高櫃C及系統轉角展示櫃施工詳圖
16/53	09/A1	休息室左視立面圖	43/53	06/A6	系統高櫃B、系統矮櫃E、系統吊櫃A施工詳圖
17/53	10/A1	休息室後視立面圖	44/53	07/A6	系統矮櫃F+系統吊櫃B、系統高櫃E施工詳圖
18/53	11/A1	討論室後視立面圖	45/53	08/A6	會議桌施工詳圖
19/53	12/A1	討論室左視立面圖	46/53	09/A6	L型吧檯桌施工詳圖
20/53	13/A1	辦公室前視立面圖	47/53	10/A6	櫥櫃施工說明詳圖
21/53	14/A1	辦公室左視立面圖	48/53	01/A7	主題牆及門口告示牌示意圖
22/53	15/A1	辦公室後視立面圖	49/53	01/E1	機電設備圖例及施工說明電氣單線圖
23/53	16/A1	肆層A-A"/B-B"剖面圖	50/53	02/E1	照明設備平面圖
24/53	01/A2	肆層天花板平面圖	51/53	03/E1	插座設備平面圖
25/53	02/A2	肆層燈具開關配置圖	52/53	04/E1	弱電設備平面圖
26/53	03/A2	肆層冷氣管線配置圖	53/53	01/W1	給排水設備平面圖
27/53	04/A2	肆層地板鋪面圖			

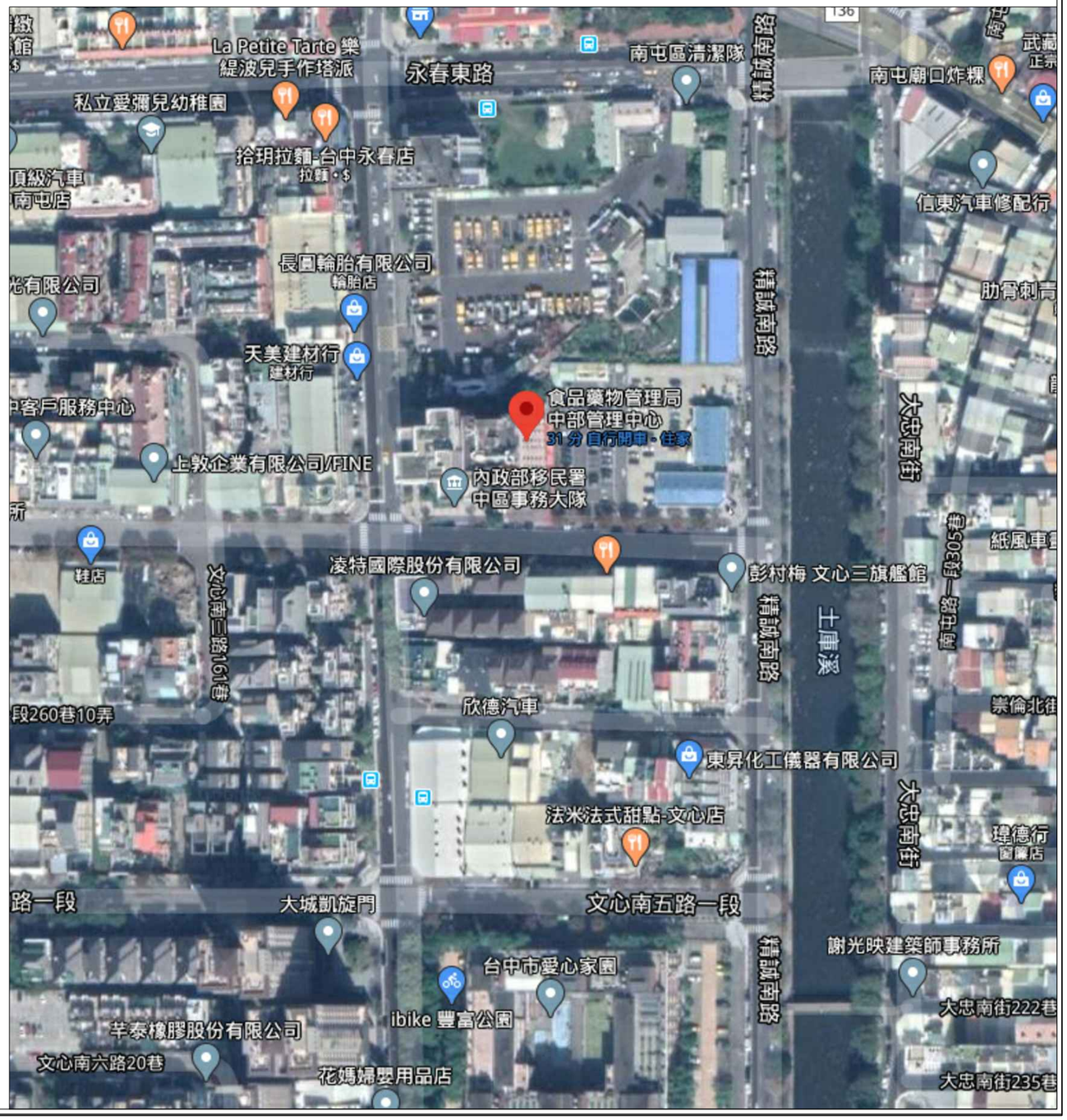

施 工 說 明：

1.本工程圖說距離標示以道路中心距離為準，施工放樣以所標示里程數為準。
2.本案放樣後經監造單位認可後方可施工。
3.本工程施工過程，需詳實紀錄說明，以作為估驗及驗收之依據(資料內容需包含:施工前、中、後相片;註明日期、施作內容說明等,並敘述施工前現況及施工後顯現之效能;相片數量以能明顯呈現基地範圍施工前現況、施工位置、施工後成效及施工方法、施工過程等，並以A4紙張規格裝訂成冊)。
4.施工單位施工前應清點現場狀況,務必詳查隱蔽處管線，以利施工的進行。
5.現場需用切割處理的工程,不宜採用打石,倘若依現況需進行調整者,須與業主及監造單位確認後方得施作。
6.本工程土方部分以現地挖填平衡為主，有關部份剩餘土方需外運營建廢棄物、事業廢棄物及本工程施工中若有相關廢棄物需外運，必須經由監造單位認可後方可運離，並應取得合法廢棄土證明並依法辦理相關手續作為驗收依據。
7.現況隔間位置仍需經開挖後,確認隱蔽處的既有情況,如需依照現場調整時，需經由監造單位及業主認可後方可施工。
8.現地既有設施物，尚無清點移除者,需經監造單位及業主同意後方可進行,不得任意拆除。
9.本工程施工時,車輛進出必須加強交通維護工作.
10.本工程施工圖說及預算書內註明者均應施工,倘有疑慮以建築師指示為主。
11.本工程空間改善加大內部人員辦公空間及日常使用需求，因此需確保使用安全及品質。
12.本工程工地安全設施之設置應依施工安全需要加強設置，承包商不得無故推諉。
13.本工程需送審項目如下: 系統櫃體,天花板,活動家具,會議桌椅,吧檯,牆面材質,景觀牆材質意象等相關須送審事項.
14.承包廠商投標前建議親自至現場勘查並實際估算數量，倘有疑問應於投標前提出,不得於得標後任意推諉。
15.本案估數量提供參考使用,投標廠商於投標時需確實進行數量估算作業.
16.有關本案系統傢俱相關需配合相關設備出線並達實用及美觀之原則。

說明：
1、告示牌材料由承包商自備（防水塗料著色、畫框線、繕寫文字內容）
2、告示牌圖面承商，於施作前需檢送相關圖面(包含版面英譯部分)，至業主及設計單位審核，核可後方可施作。
3、告示牌以0.3cm鐵板製造，以綠底、白線、白字防水塗料著色，牌底面離地面高1公尺，用鐵質腳架固定。
4、設立地點由監工現場指定，以不妨礙交通安全為原則。
5、工程竣工時，承包商檢附三比（施工前、中、後）照片中，應顯示告示牌位置，並於驗收合格後由承包商撤離，現場恢復原狀。

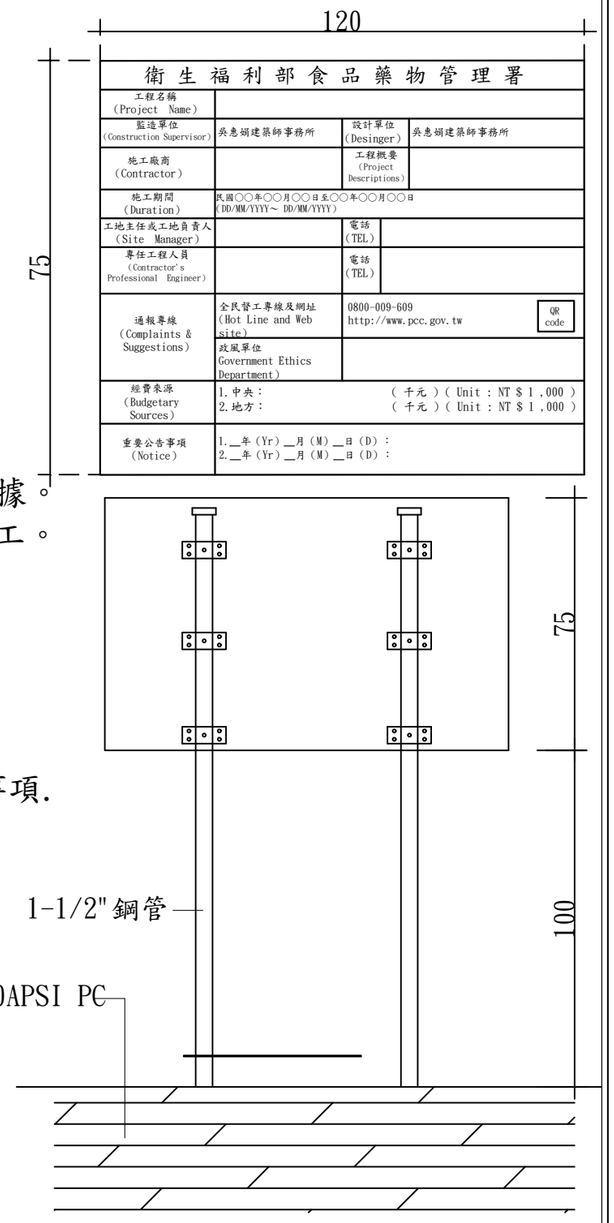

全民督工專線告示牌
(倘牆面可固定時,可直接固定於牆面)

工程名稱

衛生福利部食品藥物管理署
中區管理中心辦公室空間整修工程

圖名
施工說明

吳惠娟
建築師事務所

地址 臺中市大雅區永和路 號
TEL: (04)25663003
FAX: (04)25601007

繪圖
核准
日期
變更修改
第 次

圖號	張號
02 / A0	02 / 53

業務號

工程名稱
衛生福利部食品藥物管理署 中區管理中心辦公室空間整修工程

圖名
交通維持設施圖

吳惠娟
建築師事務所

地址 臺中市大雅區永和路 號
TEL：(04)25663003
FAX：(04)25601007

繪圖	
核准	
日期	
變更修改第 次	
圖號 03 / A0	張號 03 / 53
業務號	

拒 1 道路施工 ROAD WORK

拒 3 道路封閉 ROAD CLOSED

拒 2 車輛慢行 SLOW DOWN

拒 4 車輛改道 DE TOUR

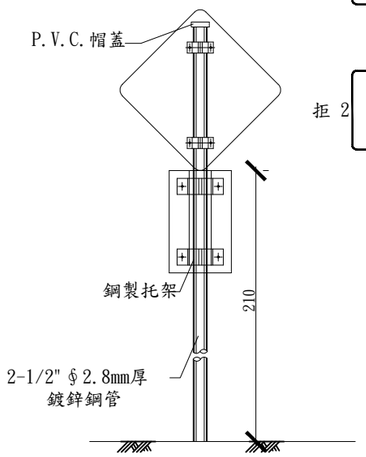

標準型施工標誌牌

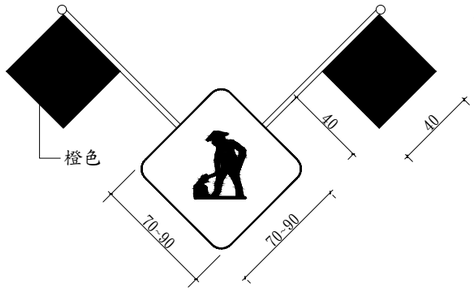

移動性施工標誌

施工標誌：用以告示前方道路施工車輛應減速慢行或改道行駛。本標誌為菱形,橙底,黑字,黑色或白色圖案及黑色細邊、具反光性能、標準型牌面邊長70cm,放大型牌面邊長90cm。

註：橙底顏色材料係採用台灣區塗料油漆工業同業工會色號NO.64橙色原色反光漆。

附註：

1. 圖示尺度除另有註明者外，均以cm為單位。
2. 本欄左側所示標誌係懸掛於工程車輛之後方，用以警告前方道路短暫施工,車輛駕駛人應減速或更換車道行駛。本標誌為橙底黑色圖案黑字及黑色細邊具反光性能背面斜插橙色旗幟。

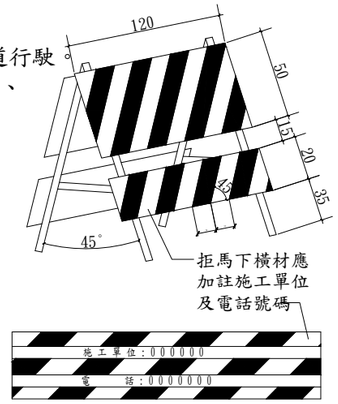

活動型拒馬(一)

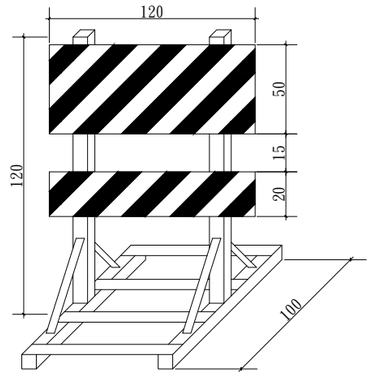

活動型拒馬(二)

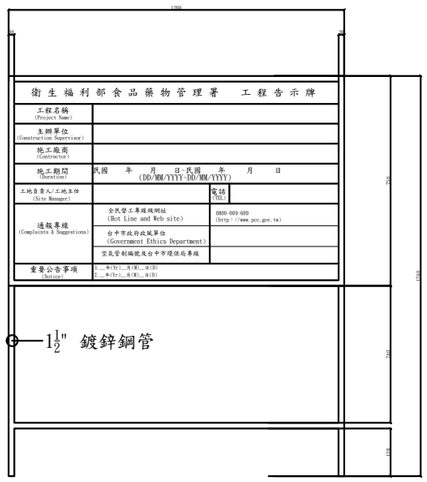

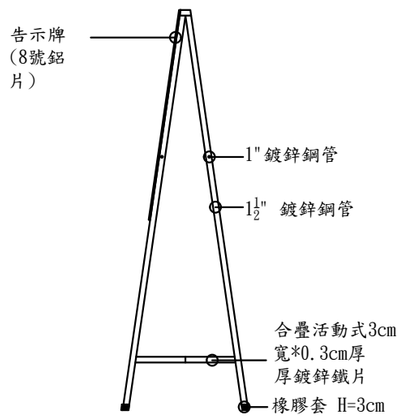

活動式告示牌

註：

1. 活動式告示牌之尺寸為75cm*120cm ，設置於開挖施工現場，每一工區至少一處。

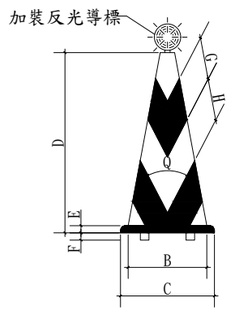

普通型交通錐

附註：用耐衝擊、耐候性之塑膠材料，顏色為橙黑相間。橙色為台灣區塗料油漆工業同業公會色號 NO.23（橙色原色）。

1. 交通錐用以輔助拒馬阻擋或分隔交通用柔性橡膠製作為原則其表面加貼反光紙。
2. 交通錐頂端於夜間使用時，應安裝黃色或紅色閃光燈,且至少每隔10m裝乙只，惟其首尾端或重要地段，由工程司依實際需要加設之。
3. 交通錐之顏色分全橙色及橙白相間斜紋兩種。

品種＼部位	A	B	C	D	E	F	G	H	Q
700mm	56 §	306	365	700	28	7	100	100	55°
450mm	54 §	210	270	450	20	7	70	75	55°

承包廠商可依需求選擇使用

工程名稱

衛生福利部食品藥物管理署
中區管理中心辦公室空間整修工程

圖名

施工圍籬範圍

吳惠娟
建築師事務所

地址 臺中市大雅區
永和路 號
TEL：(04)25663003
FAX：(04)25601007

繪圖

核准

日期

變更修改
第 次

圖號	張號
04 / A0	04 / 53

業務號

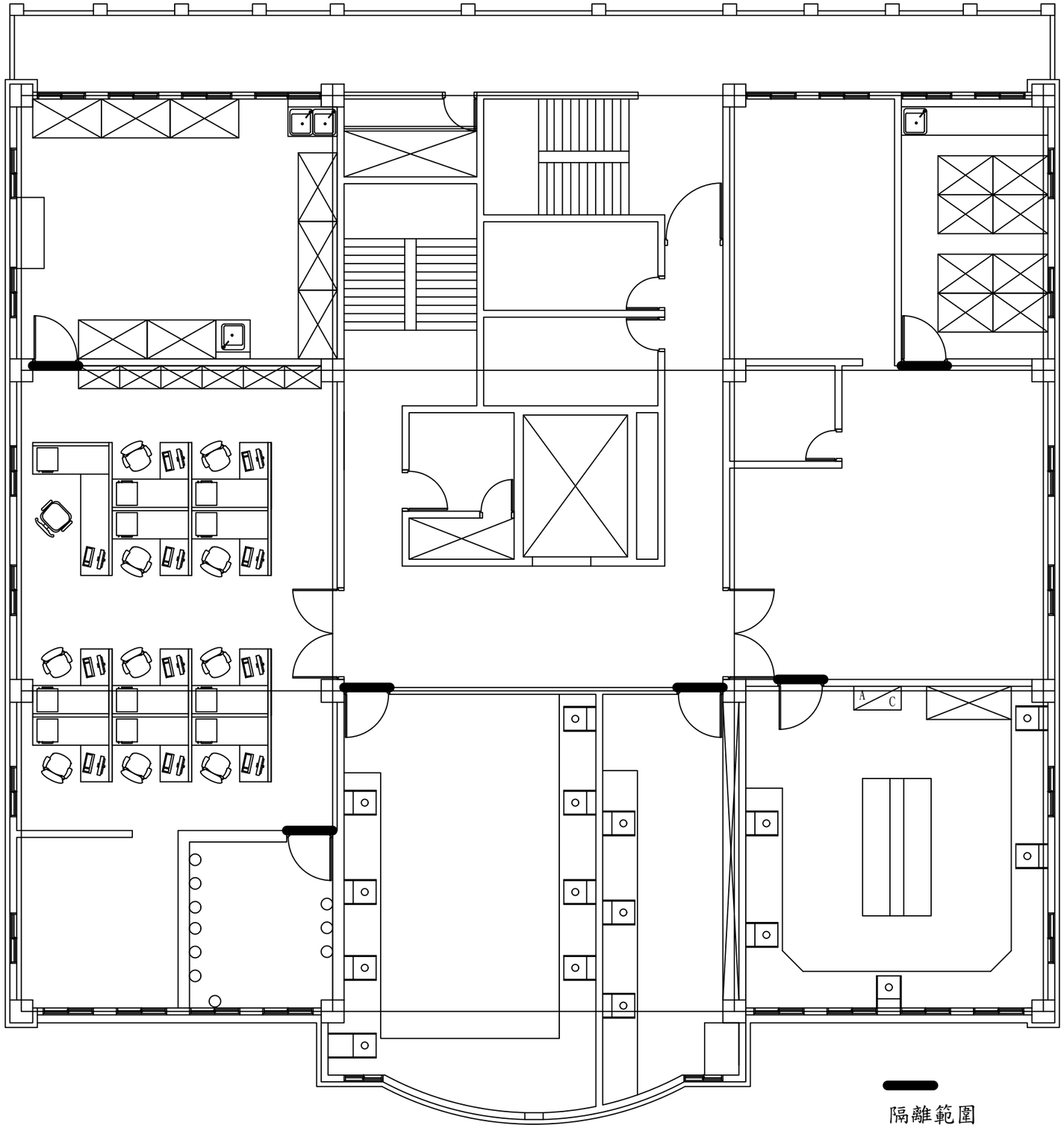

肆層施工隔離範圍

A3=Scale:1:100

工程名稱

衛生福利部食品藥物管理署
中區管理中心辦公室空間整修工程

圖名

肆層現況平面圖

吳惠娟
建築師事務所

地址 臺中市大雅區
永和路 號
TEL：(04)25663003
FAX：(04)25601007

繪圖

核准

日期

變更修改
第 次

圖號	張號
05 / A0	05 / 53

業務號

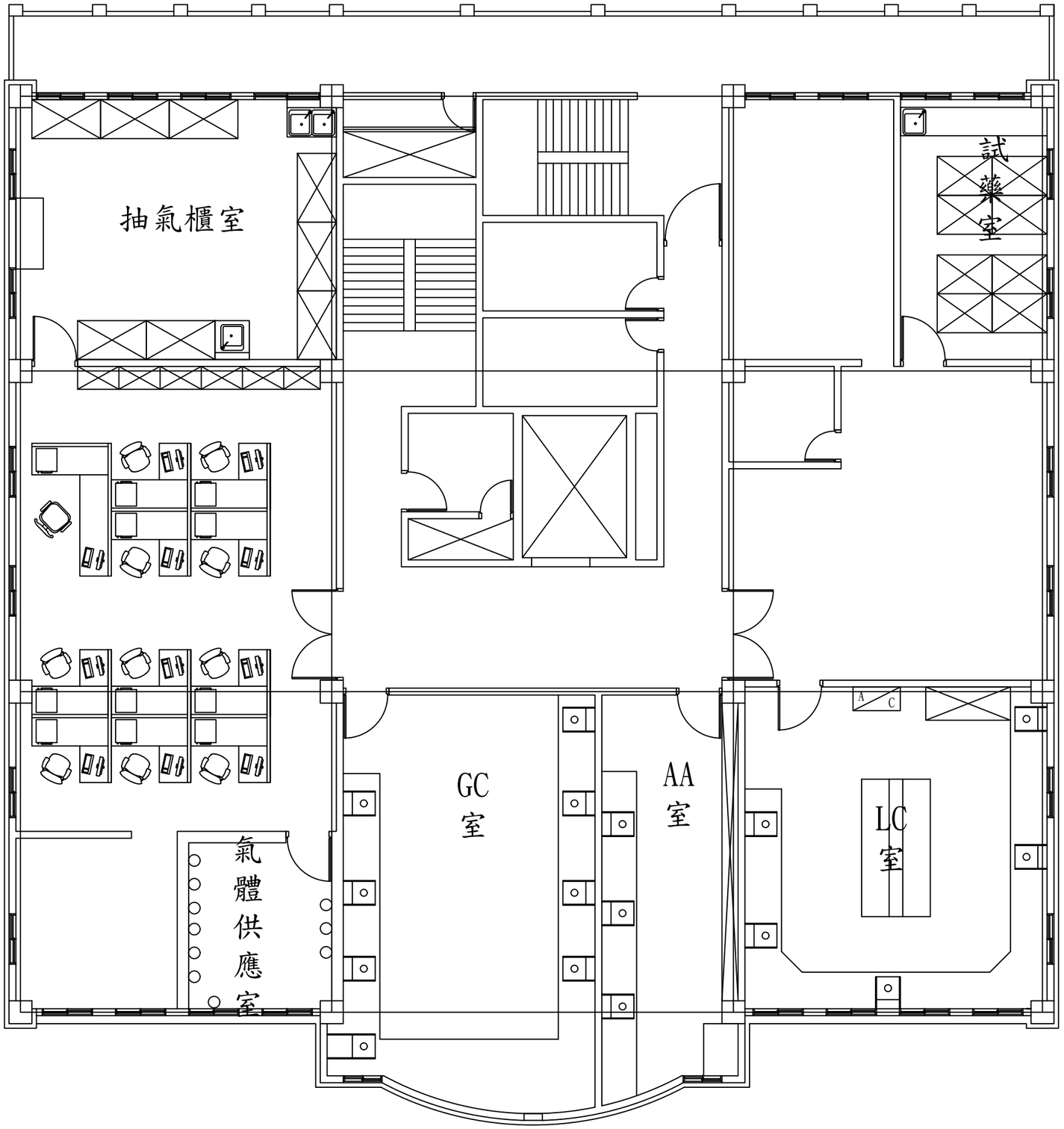

肆層現況平面圖
A3=Scale:1:100

工程名稱

衛生福利部食品藥物管理署
中區管理中心辦公室空間整修工程

圖名

肆層拆除平面圖

吳惠娟
建築師事務所

地址 臺中市大雅區
永和路 號
TEL：(04)25663003
FAX：(04)25601007

繪圖

核准

日期

變更修改
第 次

圖號	張號
06 / A0	06 / 53

業務號

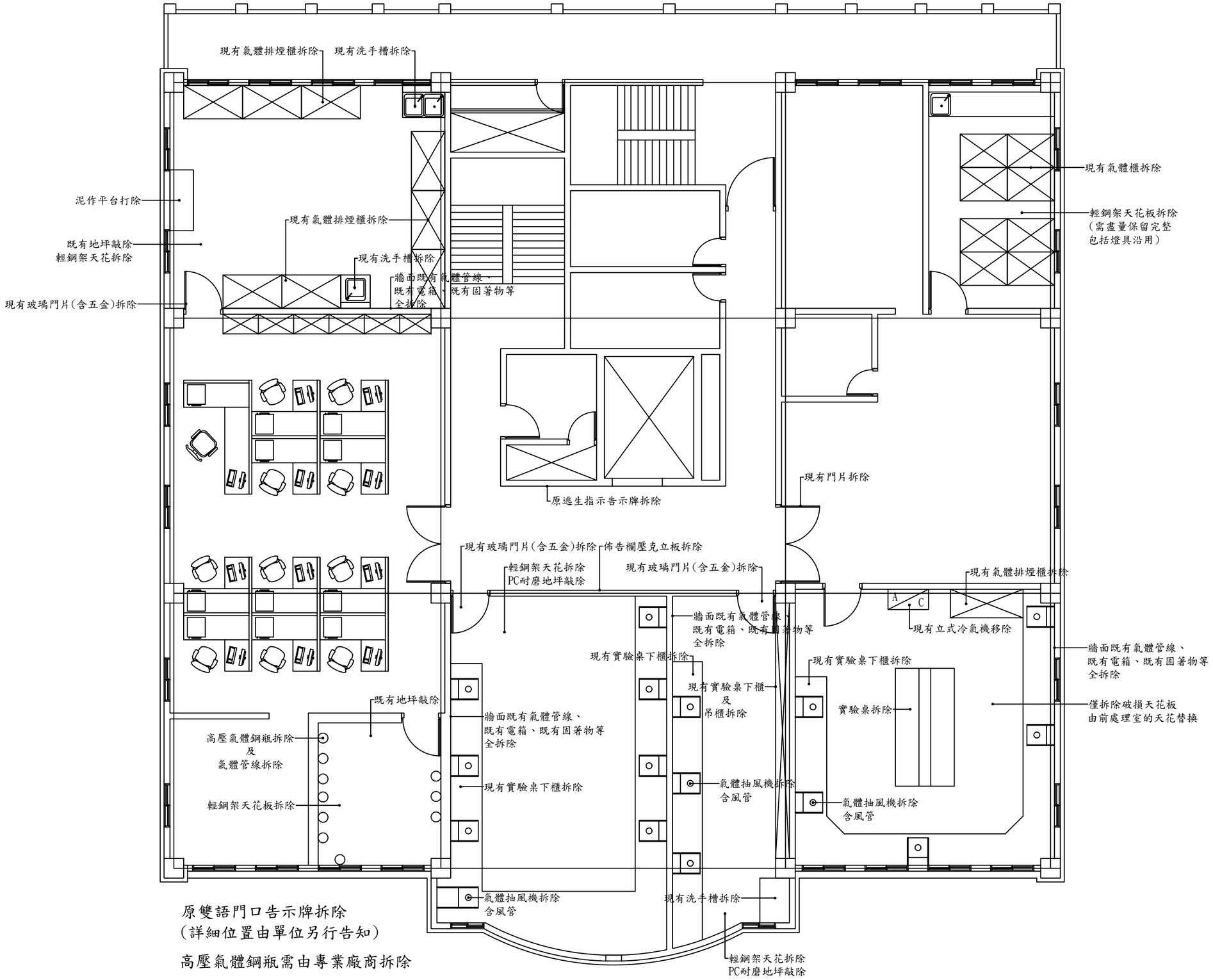

原雙語門口告示牌拆除
(詳細位置由單位另行告知)

高壓氣體鋼瓶需由專業廠商拆除

肆層拆除平面圖

A3=Scale:1:100

建築物名稱		室內粉刷表								
位置	樓層數	地上4層								
	房間編號	A101								備註
	房間名稱 / 裝修材料	會議室	休息室	小型討論室	新增辦公室	LC室	前處理室	電梯梯間	其他	
地坪	直鋪卡扣地板(木紋色)	○	○							
	PVC耐磨地坪			○	○					
	1:3水泥砂漿粉光					○	○			
天花板	暗架造型天花板	○	○							
	暗架天花批土油漆	○	○							
	間接照明	○								
	隔柵天花	○	○							
	明架天花板			○	○	○	○			
	冷氣出風孔蓋	○	○	○	○	○	○			
	木作窗廉盒	○	○	○	○					
牆面	1:3水泥砂漿粉光整平 面刷一底二度水泥漆	○	○	○	○					
	矽酸鈣拉門檔牆	○	○							
	矽酸鈣拉門擋牆批土油漆	○	○							
	PVC踢腳	○	○	○	○					
	彩繪玻璃LOGO							○		
其他	視聽設備	○								
	系統收納櫃	○	○	○	○					
	捲廉	○	○	○	○		○			
	會議桌椅	○								
	辦公桌椅				○					
	活動家具		○	○						
	吧檯桌		○							
	水槽		○							
	門口告示牌(含電梯出口)	○	○	○	○			○	○	

工程名稱

衛生福利部食品藥物管理署
中區管理中心辦公室空間整修工程

圖名

粉刷表

吳惠娟
建築師事務所

地址 臺中市大雅區永和路 號
TEL：(04)25663003
FAX：(04)25601007

繪圖

核准

日期

變更修改
第 次

圖號	張號
07 / A0	07 / 53

業務號

工程名稱

衛生福利部食品藥物管理署
中區管理中心辦公室空間整修工程

圖名

全區配置圖

吳惠娟
建築師事務所

地址 臺中市大雅區
永和路 號
TEL：(04)25663003
FAX：(04)25601007

繪圖

核准

日期

變更修改
第 次

圖號	張號
01 / A1	08 / 53

業務號

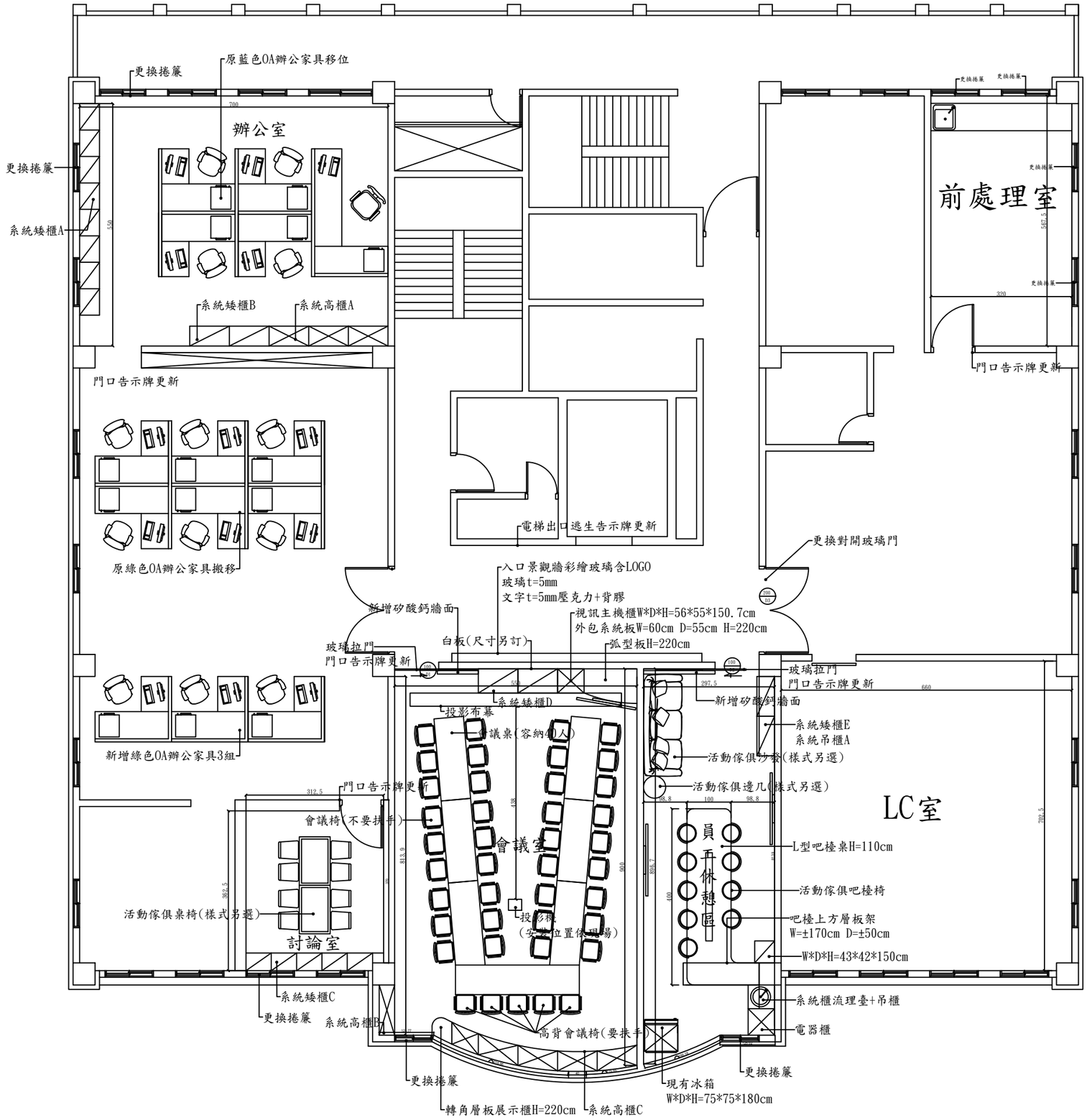

肆層規劃平面圖

A3=Scale:1:100

工程名稱

衛生福利部食品藥物管理署
中區管理中心辦公室空間整修工程

圖名

肆層規劃平面圖

吳惠娟
建築師事務所

地址 臺中市大雅區
永和路 號
TEL：(04)25663003
FAX：(04)25601007

繪圖

核准

日期

變更修改
第 次

圖號	張號
02 / A1	09 / 53

業務號

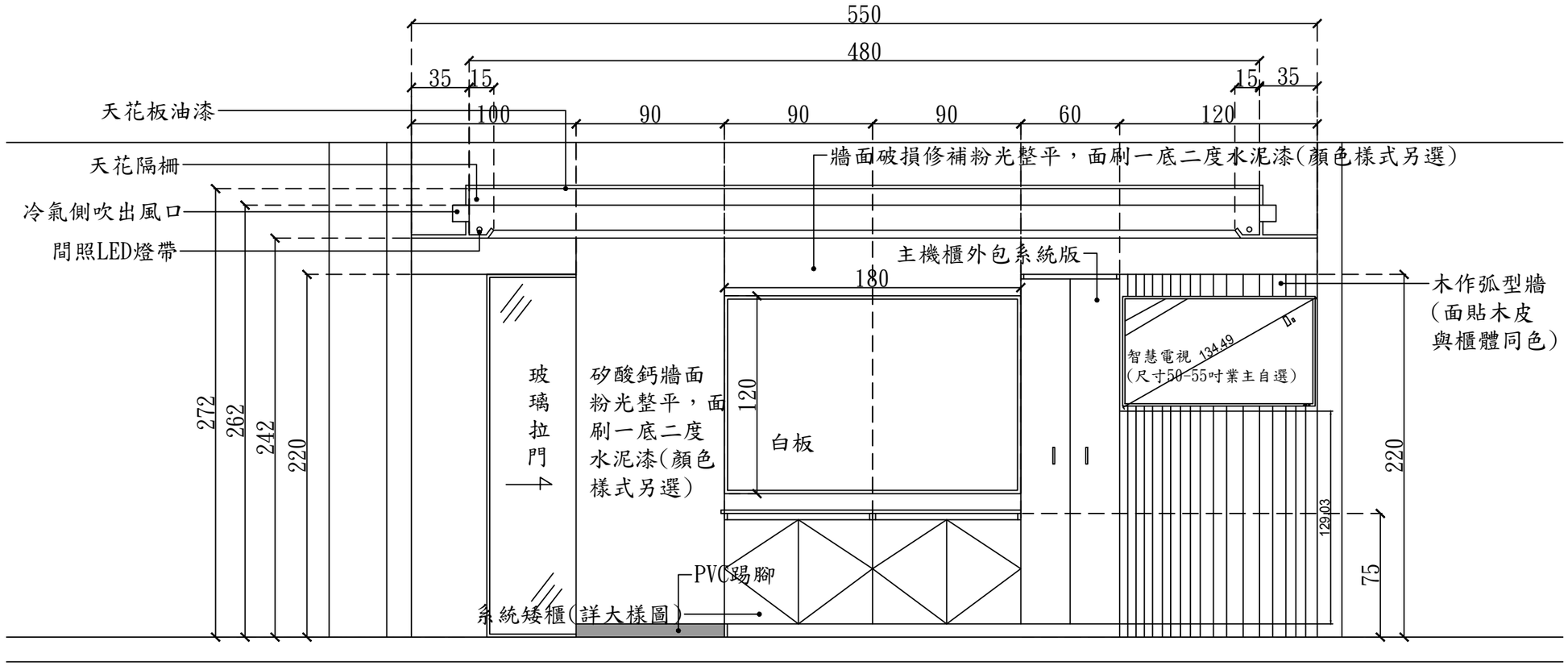

會議室前視立面圖

A3=Scale:1:30

工程名稱

衛生福利部食品藥物管理署
中區管理中心辦公室空間整修工程

圖名

會議室前視立面圖

吳惠娟
建築師事務所

地址 臺中市大雅區
永和路 號
TEL：(04)25663003
FAX：(04)25601007

繪圖

核准

日期

變更修改
第 次

圖號	張號
03 / A1	10 / 53

業務號

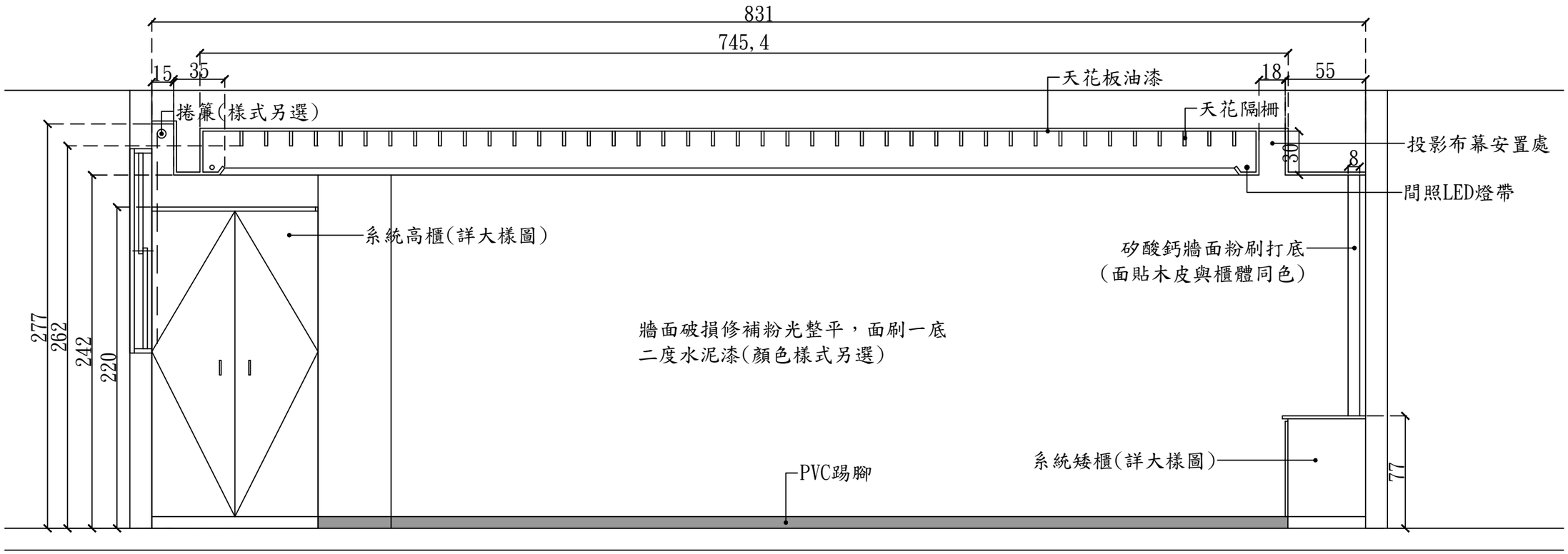

會議室左視立面圖

A3=Scale:1:30

工程名稱

衛生福利部食品藥物管理署
中區管理中心辦公室空間整修工程

圖名

會議室左視立面圖

吳惠娟
建築師事務所

地址 臺中市大雅區
永和路 號
TEL：(04)25663003
FAX：(04)25601007

繪圖

核准

日期

變更修改
第 次

圖號	張號
04 / A1	11 / 53

業務號

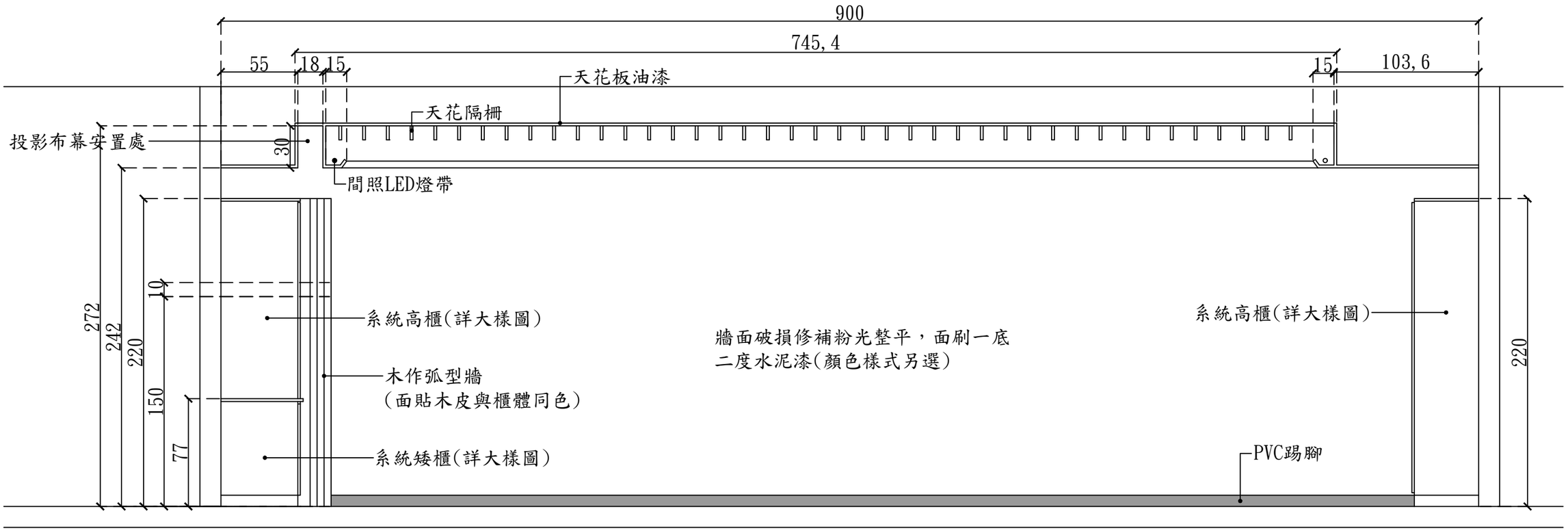

會議室右視立面圖

A3=Scale:1:30

工程名稱

衛生福利部食品藥物管理署
中區管理中心辦公室空間整修工程

圖名

會議室右視立面圖

吳惠娟
建築師事務所

地址 臺中市大雅區
永和路 號
TEL：(04)25663003
FAX：(04)25601007

繪圖

核准

日期

變更修改
第 次

圖號	張號
05 / A1	12 / 53

業務號

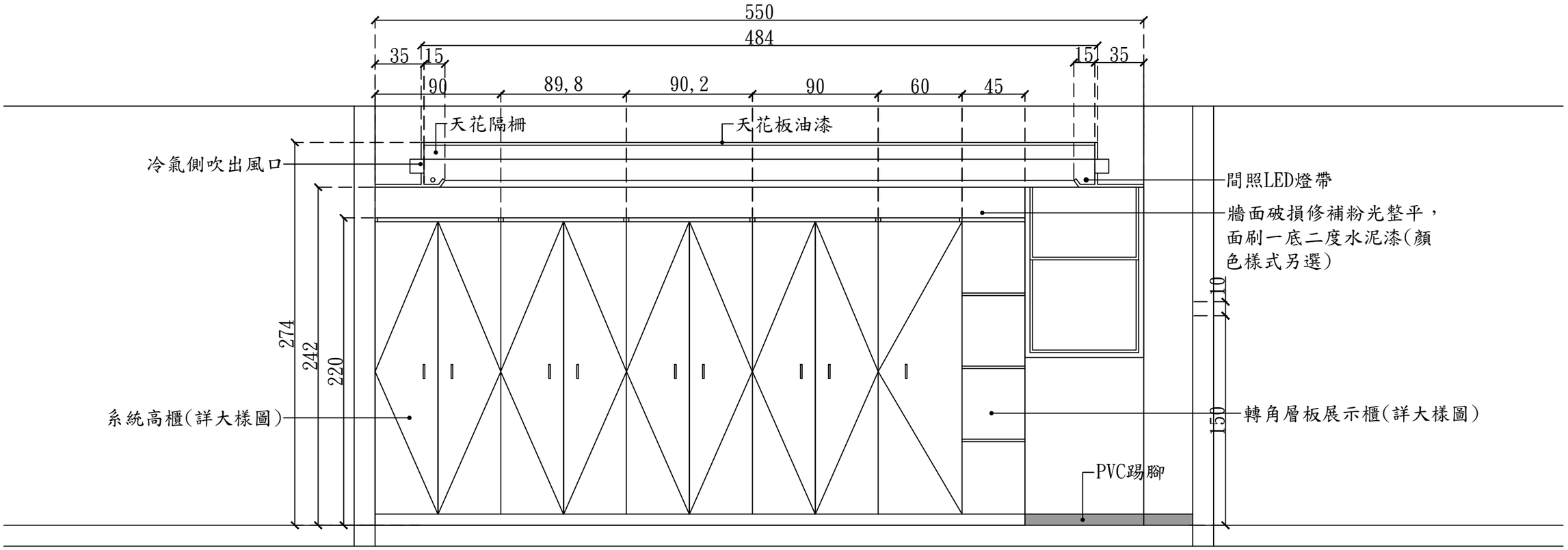

會議室後視立面圖

A3=Scale:1:30

工程名稱

衛生福利部食品藥物管理署
中區管理中心辦公室空間整修工程

圖名

會議室後視立面圖

吳惠娟
建築師事務所

地址 臺中市大雅區
永和路 號
TEL：(04)25663003
FAX：(04)25601007

繪圖

核准

日期

變更修改
第 次

圖號	張號
06 / A1	13 / 53

業務號

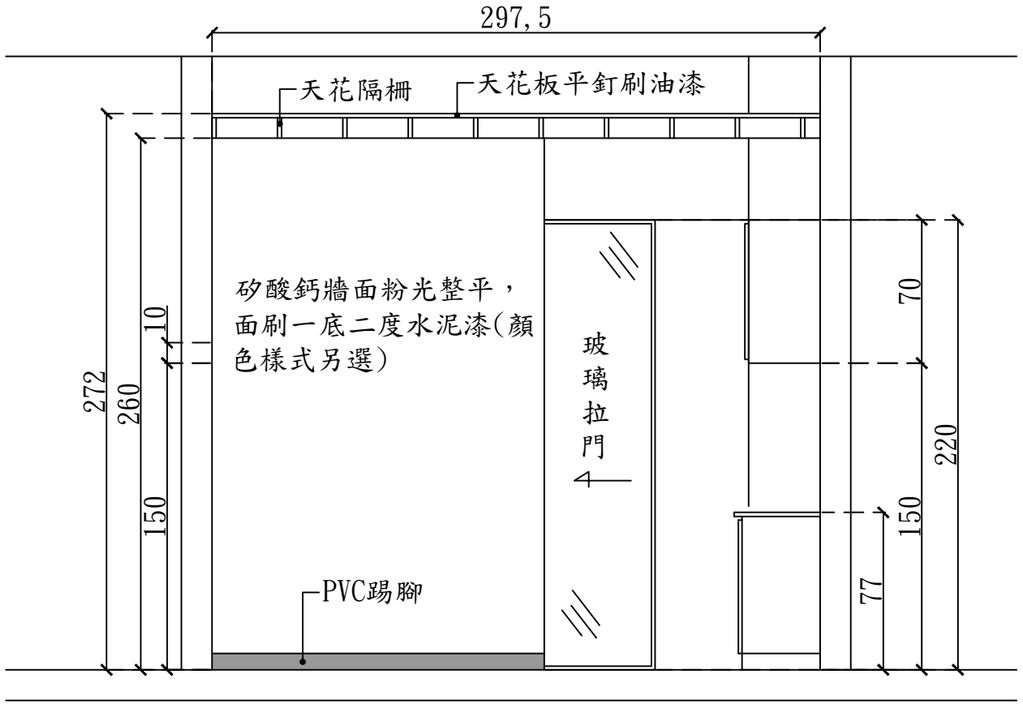

休息室前視立面圖

A3=Scale:1:30

工程名稱

衛生福利部食品藥物管理署
中區管理中心辦公室空間整修工程

圖名

休息室前視立面圖

吳惠娟
建築師事務所

地址 臺中市大雅區
永和路 號
TEL：(04)25663003
FAX：(04)25601007

繪圖

核准

日期

變更修改
第 次

圖號	張號
07 / A1	14 / 53

業務號

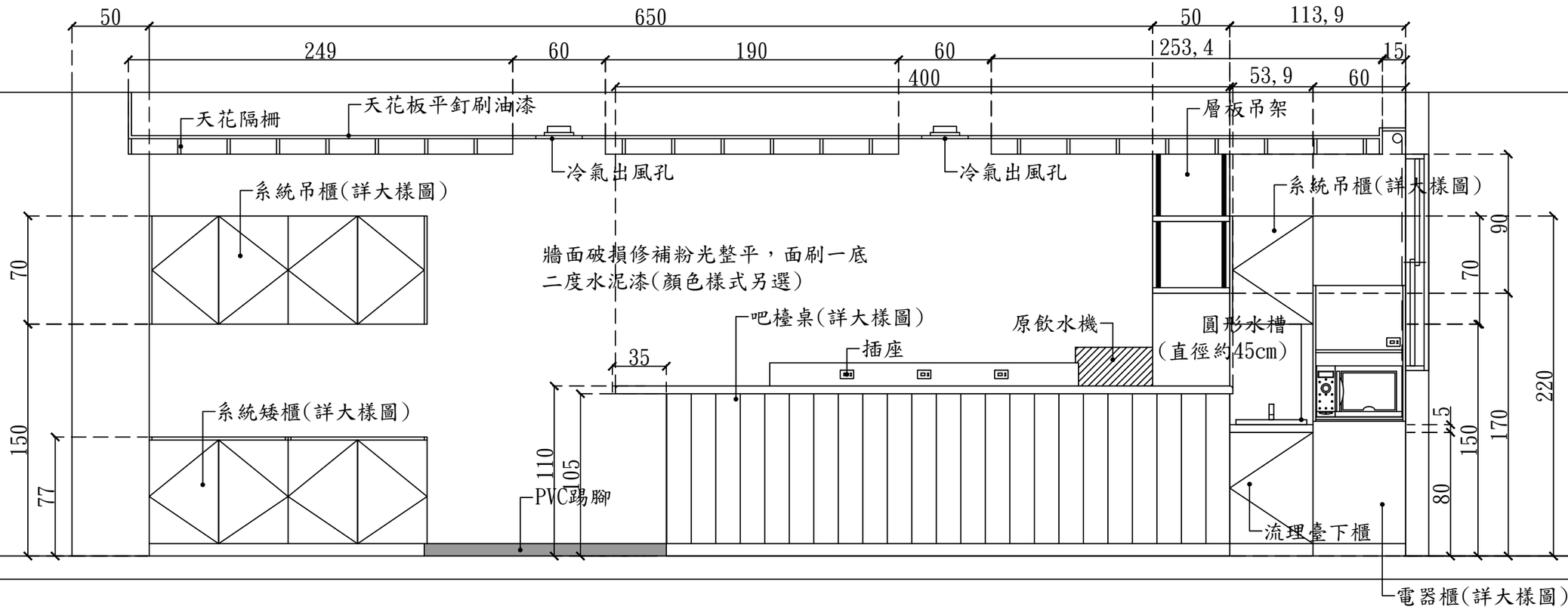

休息室右視立面圖

A3=Scale:1:30

工程名稱

衛生福利部食品藥物管理署
中區管理中心辦公室空間整修工程

圖名

休息室右視立面圖

吳惠娟
建築師事務所

地址 臺中市大雅區
永和路 號
TEL：(04)25663003
FAX：(04)25601007

繪圖

核准

日期

變更修改
第 次

圖號	張號
08 / A1	15 / 53

業務號

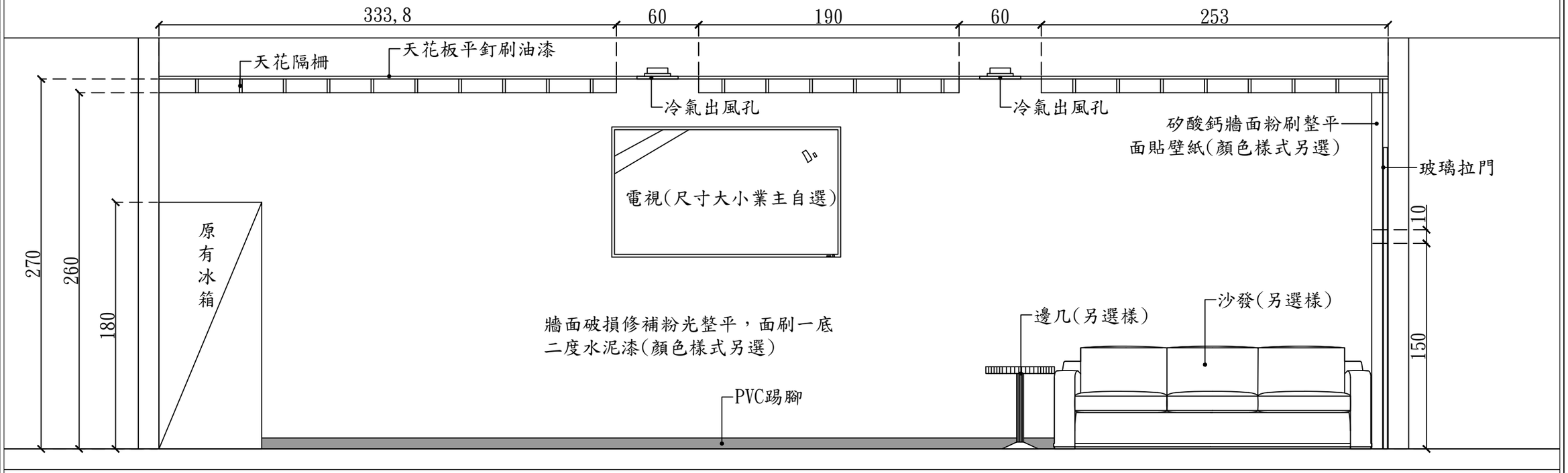

休息室左視立面圖

A3=Scale:1:30

工程名稱

衛生福利部食品藥物管理署
中區管理中心辦公室空間整修工程

圖名

休息室左視立面圖

吳惠娟
建築師事務所

地址 臺中市大雅區
永和路 號
TEL：(04)25663003
FAX：(04)25601007

繪圖

核准

日期

變更修改
第 次

圖號	張號
09 / A1	16 / 53

業務號

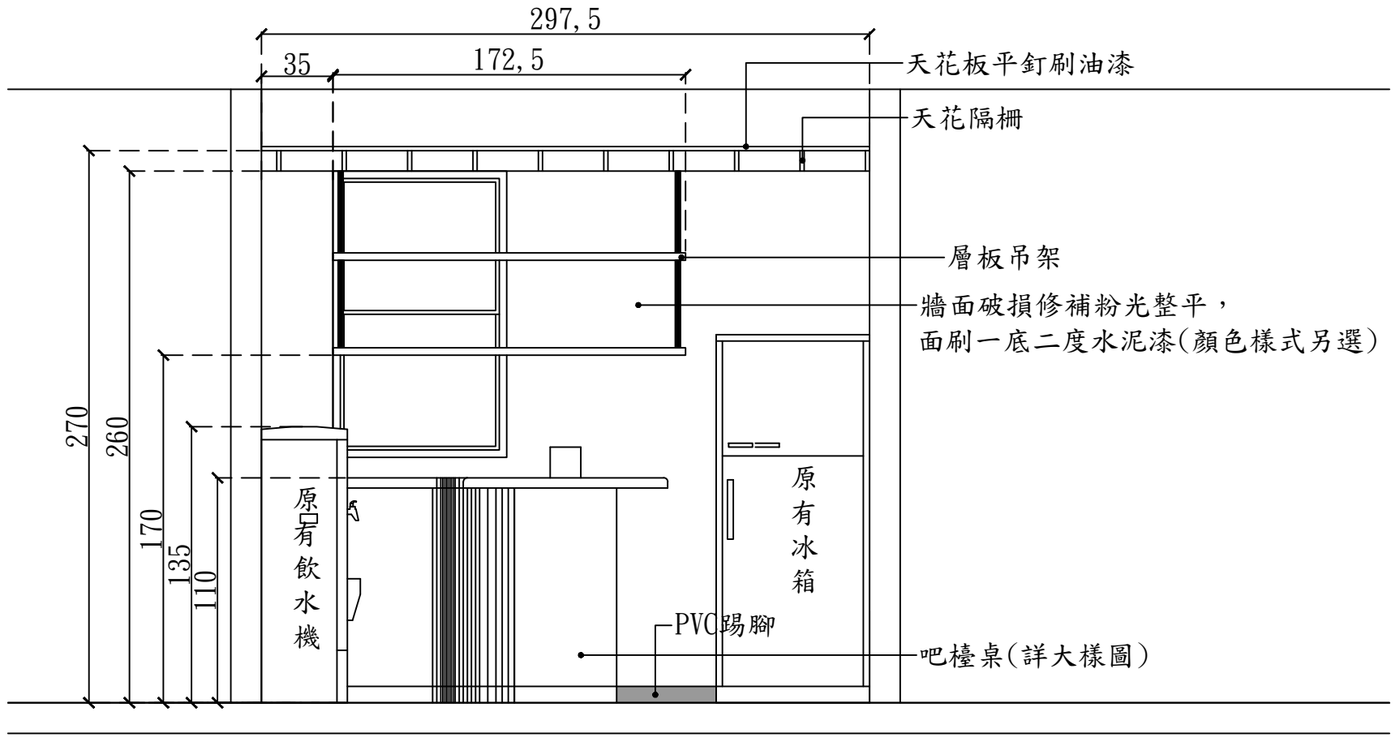

休息室後視立面圖

A3=Scale:1:30

工程名稱

衛生福利部食品藥物管理署
中區管理中心辦公室空間整修工程

圖名

休息室後視立面圖

吳惠娟
建築師事務所

地址 臺中市大雅區
永和路 號
TEL：(04)25663003
FAX：(04)25601007

繪圖

核准

日期

變更修改
第 次

圖號	張號
10 / A1	17 / 53

業務號

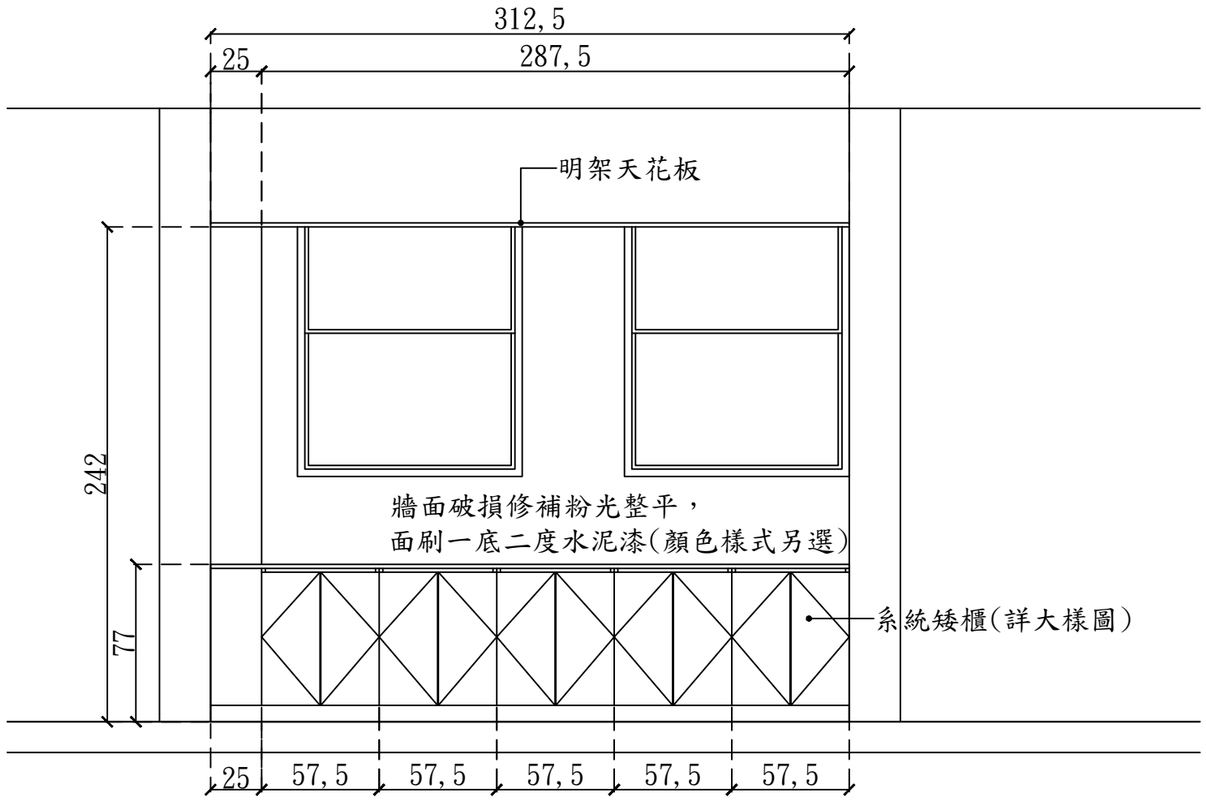

討論室後視立面圖

A3=Scale:1:30

工程名稱

衛生福利部食品藥物管理署
中區管理中心辦公室空間整修工程

圖名

討論室後視立面圖

吳惠娟
建築師事務所

地址 臺中市大雅區
永和路 號
TEL：(04)25663003
FAX：(04)25601007

繪圖

核准

日期

變更修改
第 次

圖號	張號
11 / A1	18 / 53

業務號

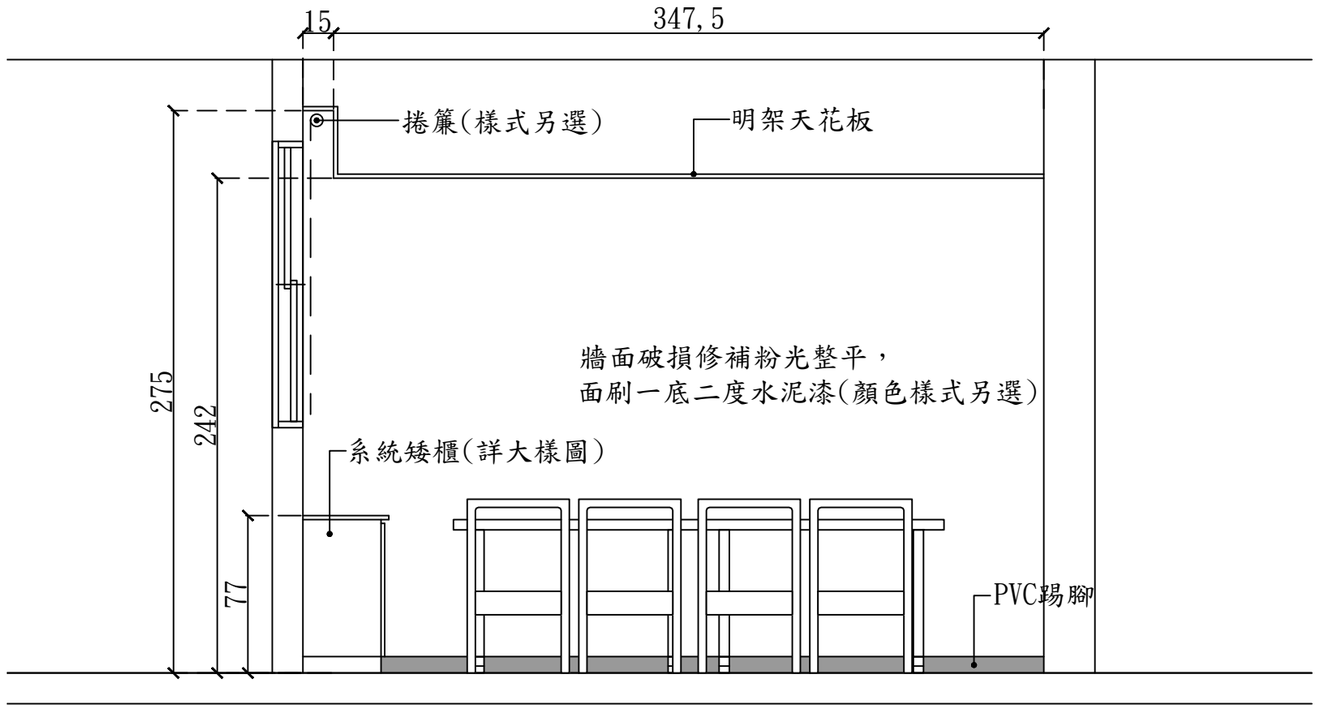

討論室左視立面圖

A3=Scale:1:30

工程名稱

衛生福利部食品藥物管理署
中區管理中心辦公室空間整修工程

圖名

討論室左視立面圖

吳惠娟
建築師事務所

地址 臺中市大雅區
永和路 號
TEL：(04)25663003
FAX：(04)25601007

繪圖

核准

日期

變更修改
第 次

圖號	張號
12 / A1	19 / 53

業務號

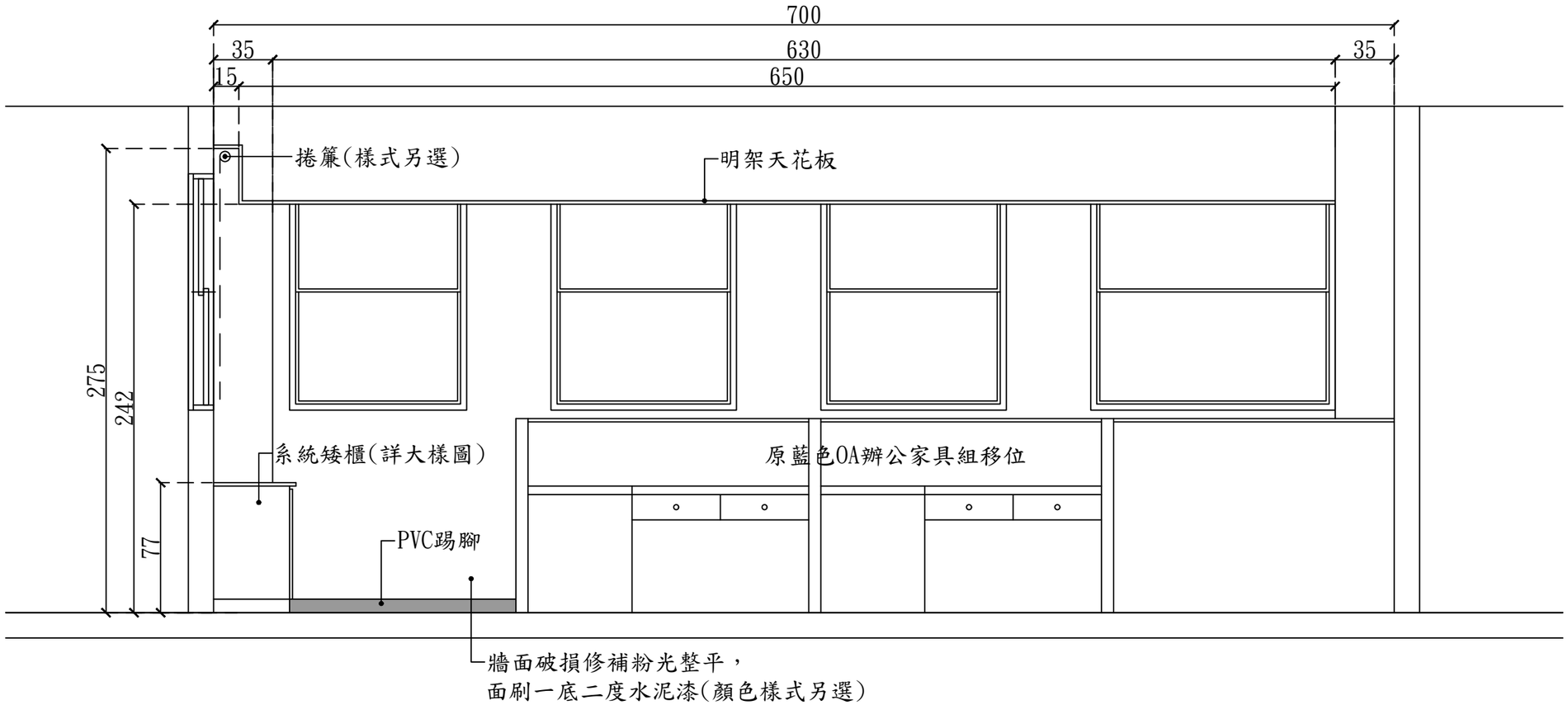

辦公室前視立面圖

A3=Scale:1:30

工程名稱

衛生福利部食品藥物管理署
中區管理中心辦公室空間整修工程

圖名

辦公室前視立面圖

吳惠娟
建築師事務所

地址 臺中市大雅區永和路 號
TEL：(04)25663003
FAX：(04)25601007

繪圖

核准

日期

變更修改
第 次

圖號	張號
13 / A1	20 / 53

業務號

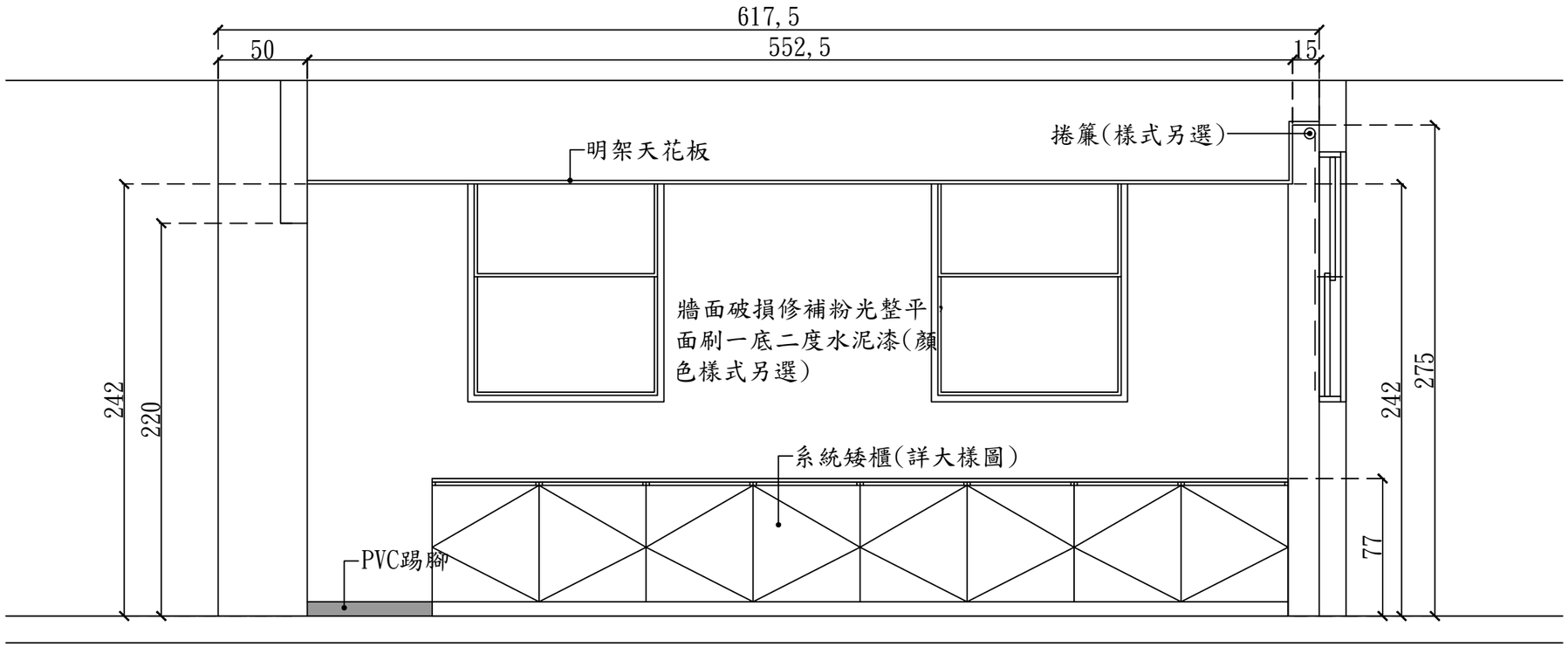

辦公室左視立面圖

A3=Scale:1:30

工程名稱

衛生福利部食品藥物管理署
中區管理中心辦公室空間整修工程

圖名

辦公室左視立面圖

吳惠娟
建築師事務所

地址 臺中市大雅區
永和路 號
TEL：(04)25663003
FAX：(04)25601007

繪圖

核准

日期

變更修改
第 次

圖號	張號
14 / A1	21 / 53

業務號

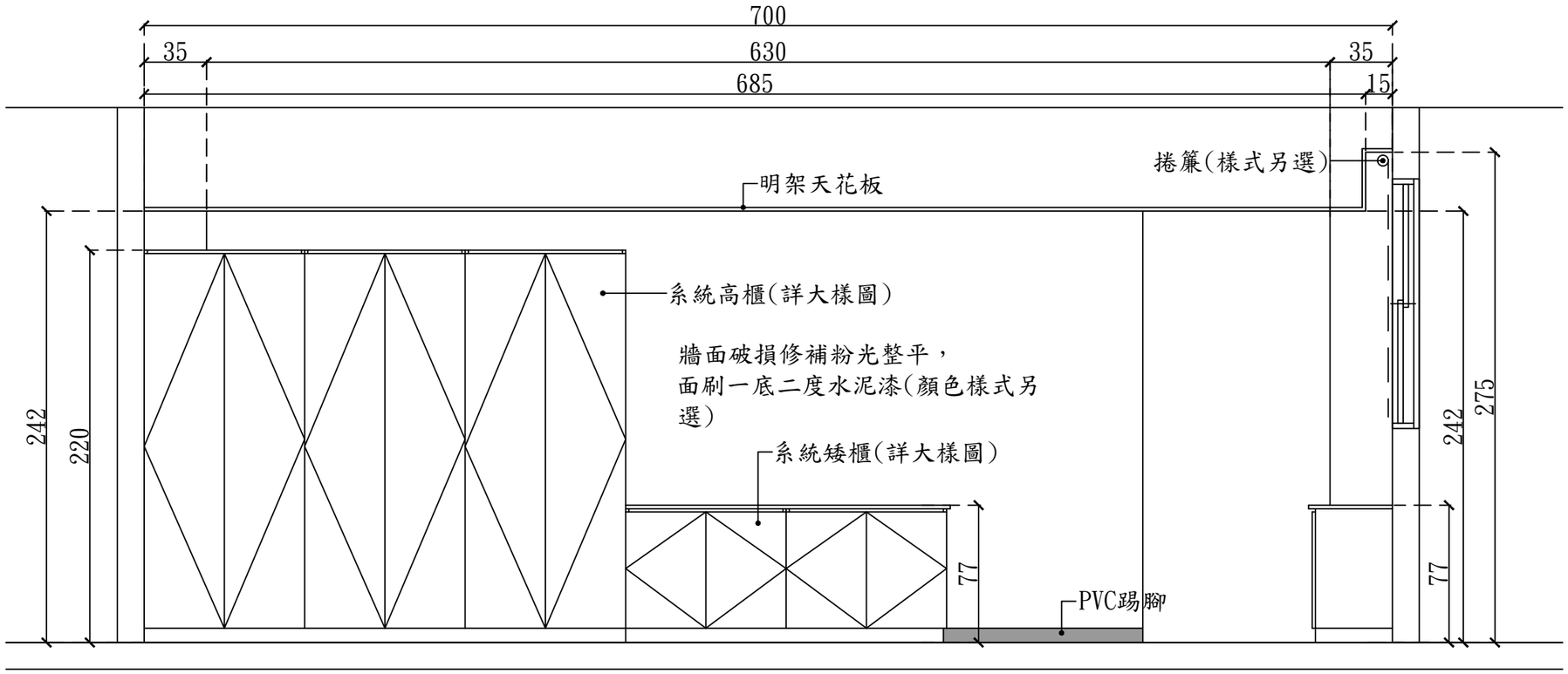

辦公室後視立面圖

A3=Scale:1:30

工程名稱

衛生福利部食品藥物管理署
中區管理中心辦公室空間整修工程

圖名

辦公室後視立面圖

吳惠娟
建築師事務所

地址 臺中市大雅區
永和路 號
TEL：(04)25663003
FAX：(04)25601007

繪圖

核准

日期

變更修改
第 次

圖號	張號
15 / A1	22 / 53

業務號

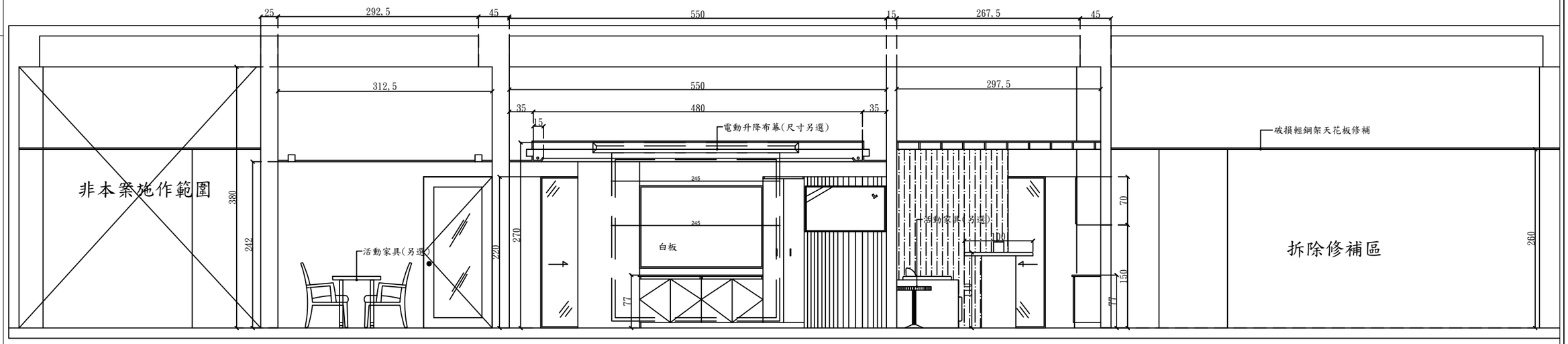

肆層A-A"剖面圖

A3=Scale:1:60

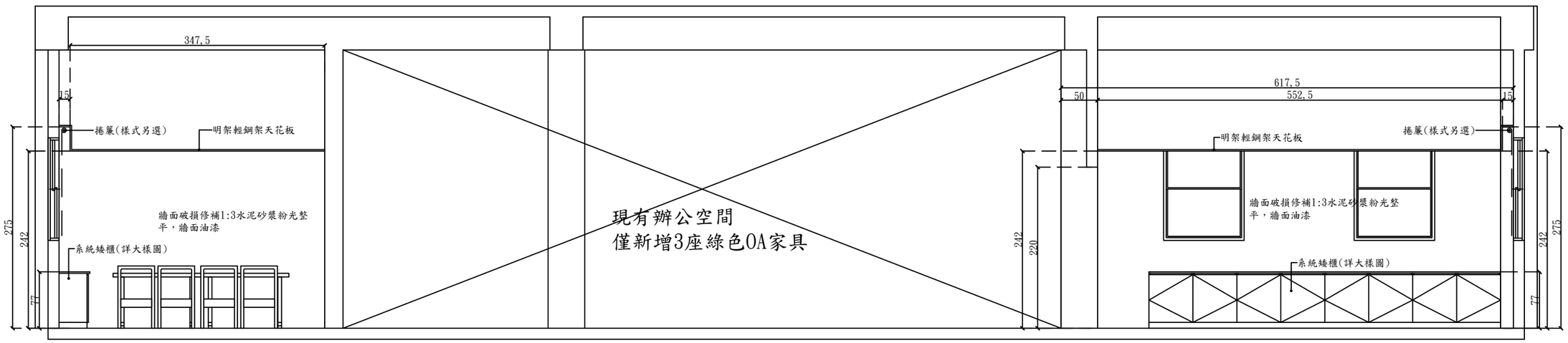

肆層B-B"剖面圖

A3=Scale:1:60

工程名稱

衛生福利部食品藥物管理署
中區管理中心辦公室空間整修工程

圖名

肆層A-A"剖面圖
肆層B-B"剖面圖

吳惠娟
建築師事務所

地址 臺中市大雅區永和路 號
TEL：(04)25663003
FAX：(04)25601007

繪圖
核准
日期

變更修改
第 次

圖號	張號
16 / A1	23 / 53

業務號

工程名稱

衛生福利部食品藥物管理署
中區管理中心辦公室空間整修工程

圖名

肆層天花板平面圖

吳惠娟
建築師事務所

地址 臺中市大雅區
永和路 號
TEL：(04)25663003
FAX：(04)25601007

繪圖

核准

日期

變更修改
第 次

圖號	張號
01 / A2	24 / 53

業務號

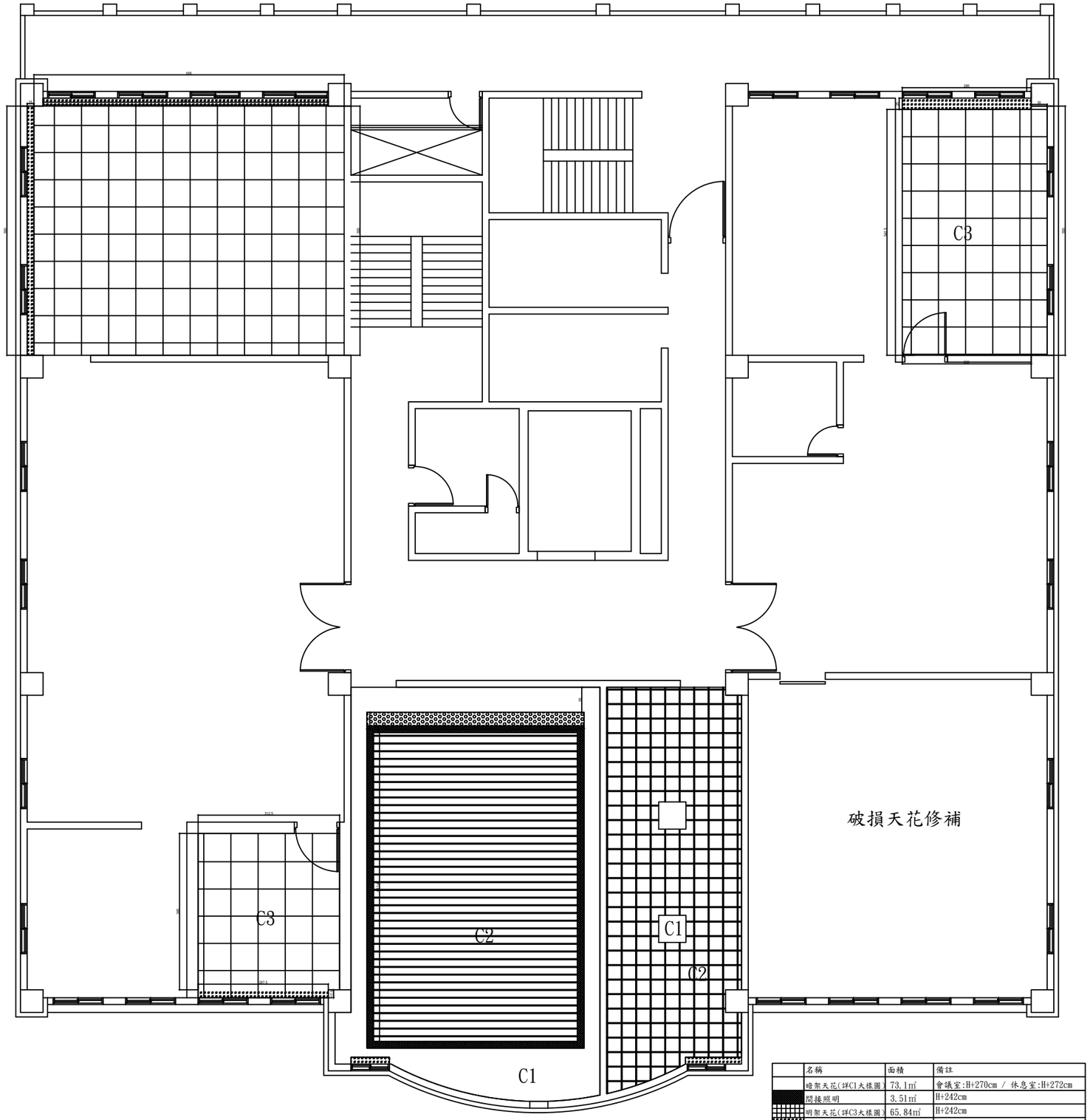

	名稱	面積	備註
	暗架天花(詳C1大樣圖)	73.1㎡	會議室:H+270cm / 休息室:H+272cm
	間接照明	3.51㎡	H+242cm
	明架天花(詳C3大樣圖)	65.84㎡	H+242cm
	窗簾盒	3.46㎡	H+275cm
	投影布幕盒	0.96㎡	H+270cm
	格柵天花(詳C2大樣圖)	31.11㎡	H+260cm
	格柵天花(詳C2大樣圖)	24.96㎡	H+260cm

肆層天花板平面圖

A3=Scale:1:100

工程名稱

衛生福利部食品藥物管理署
中區管理中心辦公室空間整修工程

圖名

肆層燈具開關配置圖

吳惠娟
建築師事務所

地址 臺中市大雅區
永和路 號
TEL：(04)25663003
FAX：(04)25601007

繪圖

核准

日期

變更修改
第 次

圖號	張號
02 / A2	25 / 53

業務號

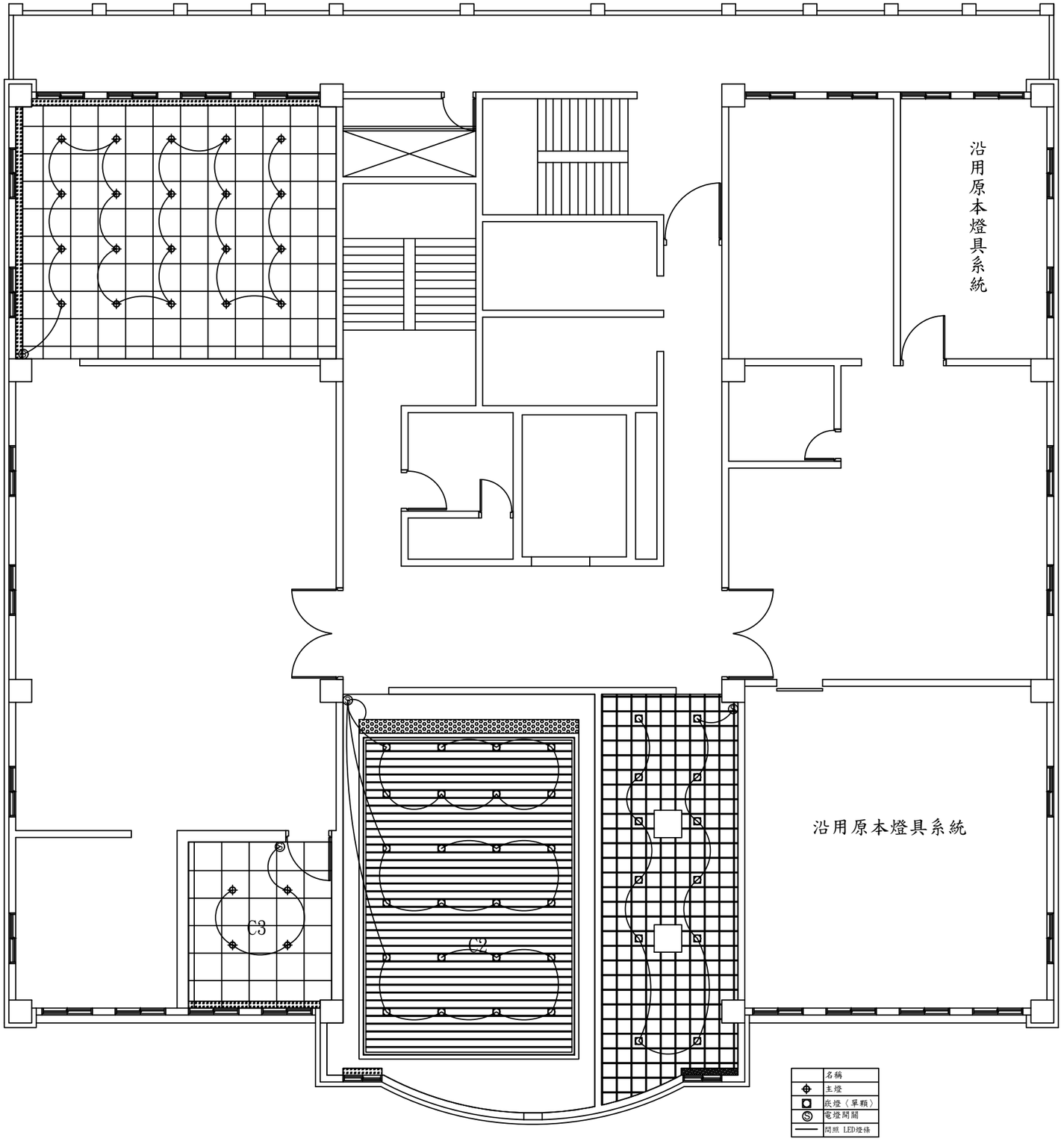

	名稱
⊕	主燈
◘	崁燈（單顆）
Ⓢ	電燈開關
═══	間照 LED燈條

詳依E1-02照明設備平面圖為原則

肆層燈具開關配置圖

A3=Scale:1:100

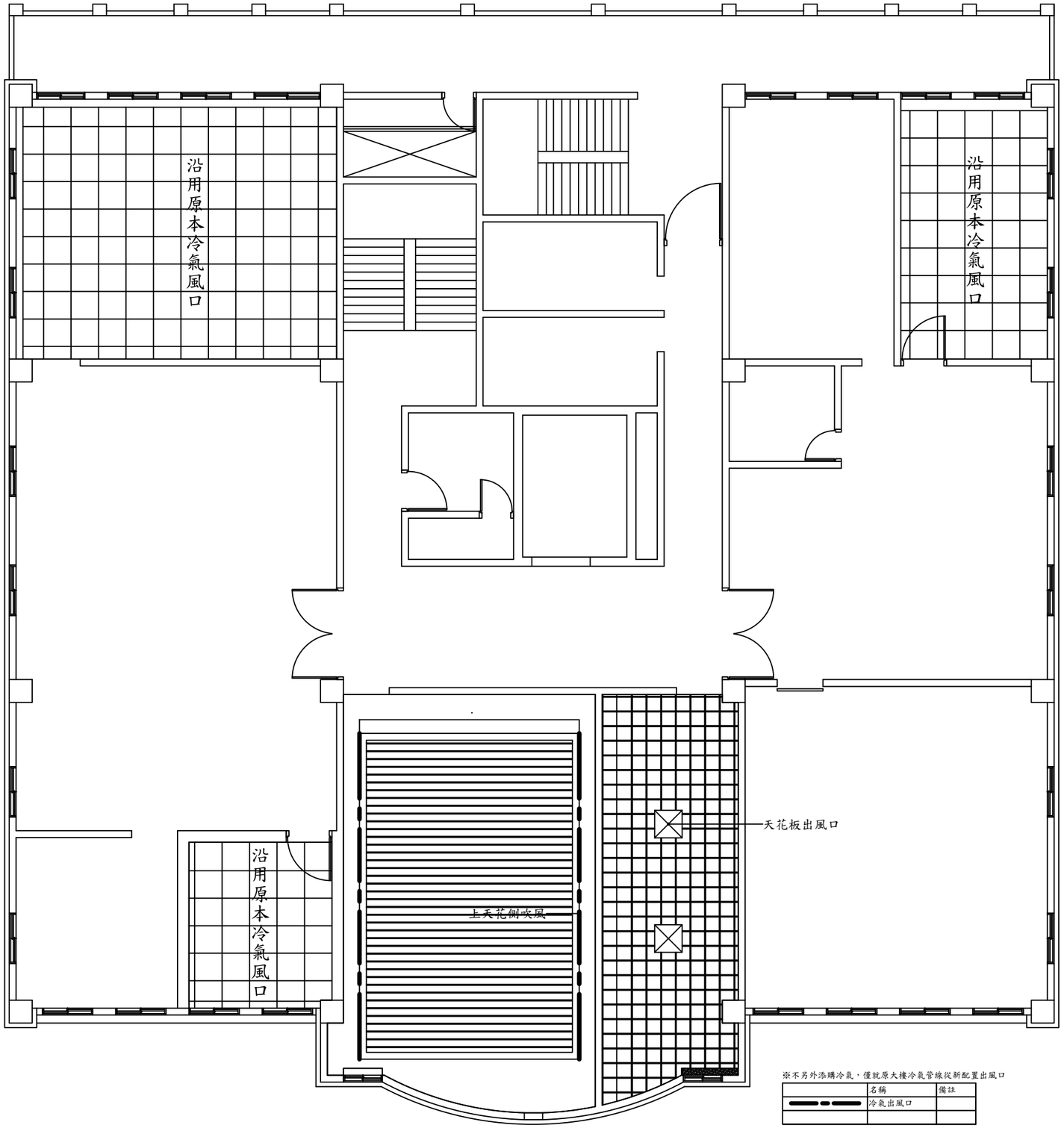

※不另外添購冷氣，僅就原大樓冷氣管線從新配置出風口

	名稱	備註
	冷氣出風口	

肆層冷氣管線配置圖

A3=Scale:1:100

工程名稱

衛生福利部食品藥物管理署
中區管理中心辦公室空間整修工程

圖名

肆層冷氣管線配置圖

吳惠娟
建築師事務所

地址 臺中市大雅區
永和路 號
TEL：(04)25663003
FAX：(04)25601007

繪圖

核准

日期

變更修改
第 次

圖號	張號
03 / A2	26 / 53

業務號

工程名稱

衛生福利部食品藥物管理署
中區管理中心辦公室空間整修工程

圖名

肆層地板鋪面圖

吳惠娟
建築師事務所

地址 臺中市大雅區
永和路 號
TEL：(04)25663003
FAX：(04)25601007

繪圖

核准

日期

變更修改
第 次

圖號	張號
04 / A2	27 / 53

業務號

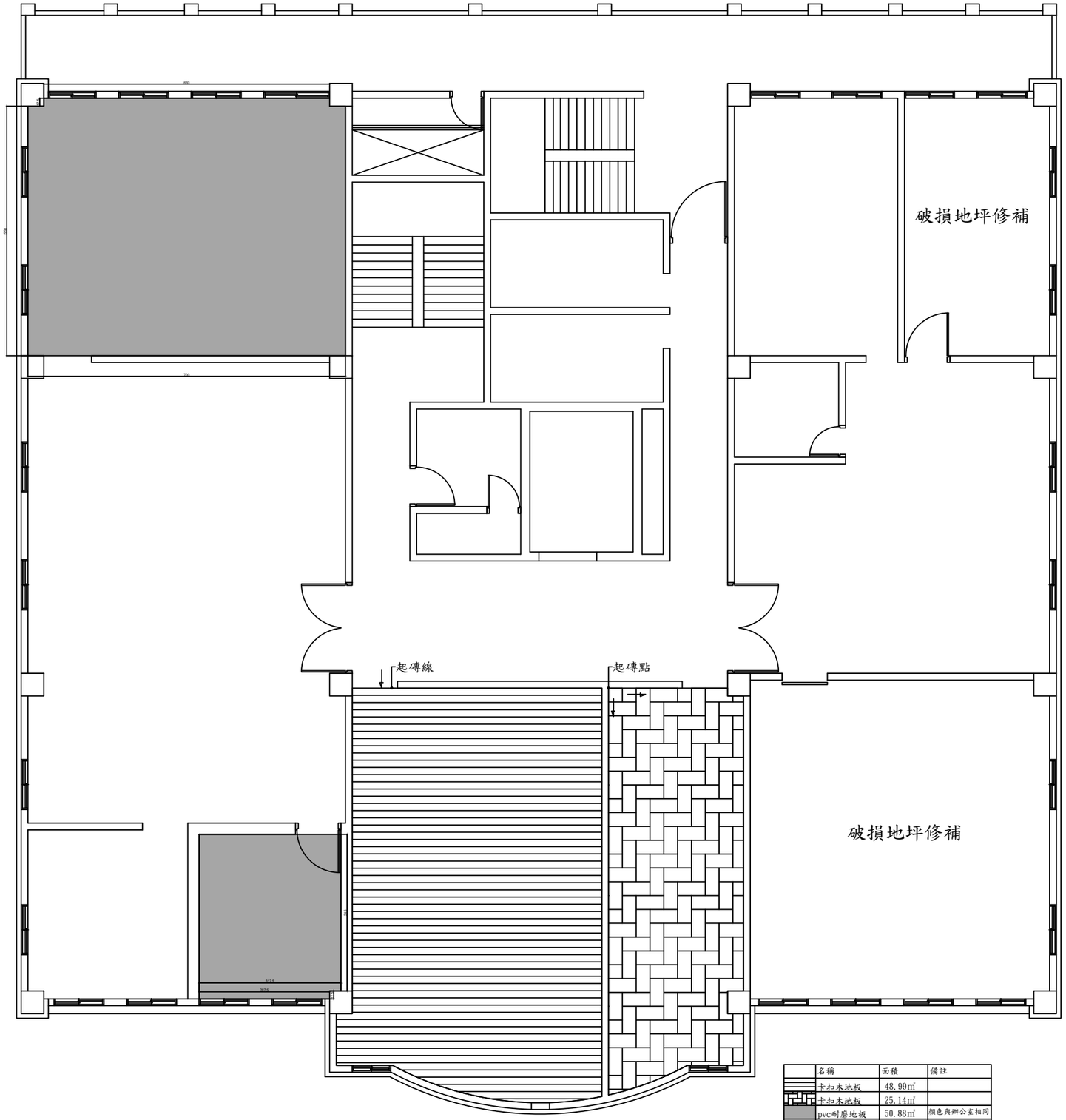

	名稱	面積	備註
	卡扣木地板	48.99㎡	
	卡扣木地板	25.14㎡	
	pvc耐磨地板	50.88㎡	顏色與辦公室相同

肆層地板鋪面圖

A3=Scale:1:100

工程名稱

衛生福利部食品藥物管理署
中區管理中心辦公室空間整修工程

圖名

肆層弱電平面圖

吳惠娟
建築師事務所

地址 臺中市大雅區
永和路 號
TEL：(04)25663003
FAX：(04)25601007

繪圖

核准

日期

變更修改
第 次

圖號	張號
05 / A2	28 / 53

業務號

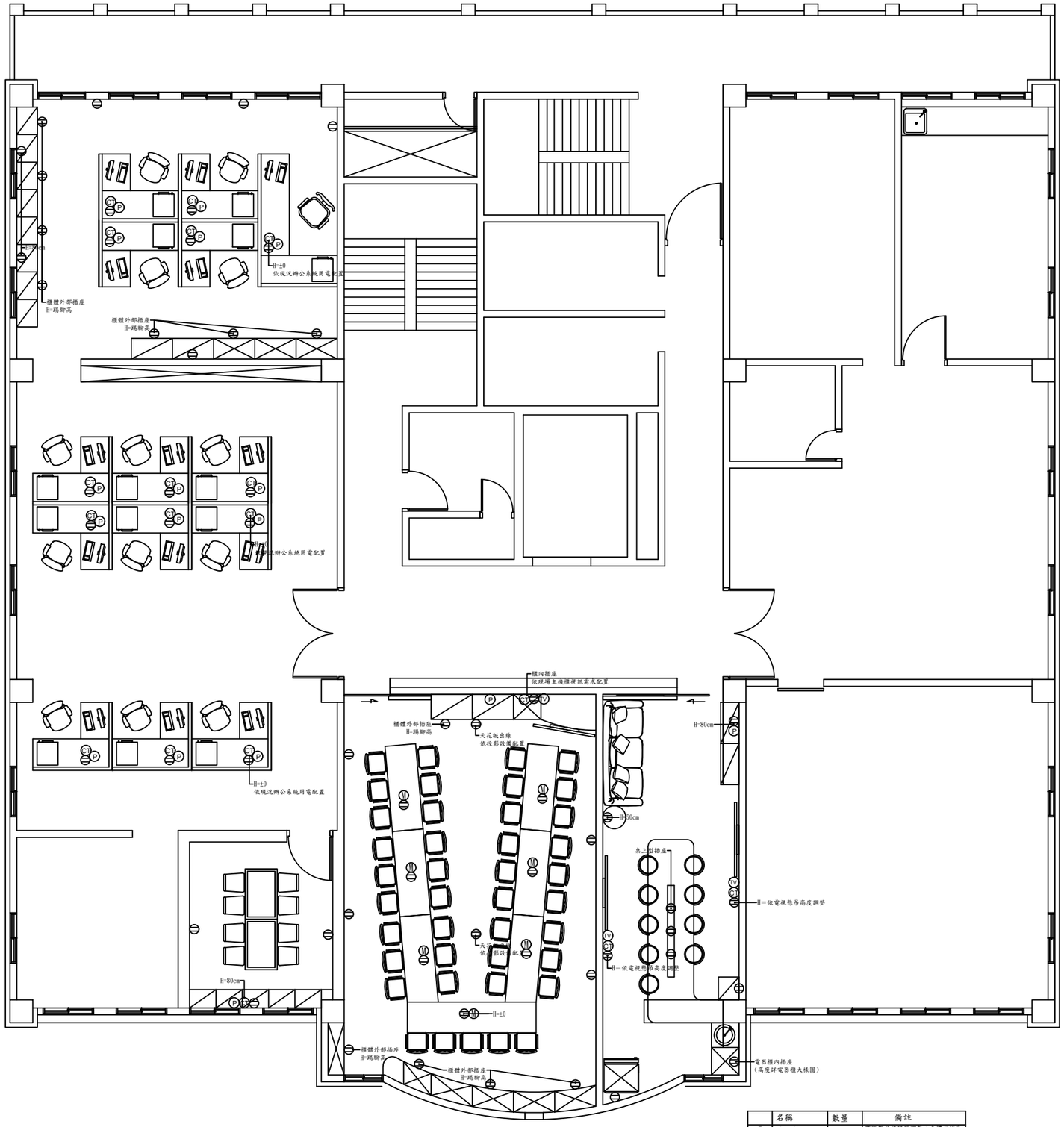

詳依E1-04弱電設備平面圖為原則

	名稱	數量	備註
⊖	電源插座	≒58	實際數目依現場調整，未標示的高度一律H=20
⊖	天花出線	1	
P	電話線出線	17	
CT	網路線出線	18	
TV	電視出線孔	3	
M	桌上型多媒線孔	40	

肆層弱電平面圖

A3=Scale:1:100

工程名稱

衛生福利部食品藥物管理署
中區管理中心辦公室空間整修工程

圖名

肆層櫥櫃平面圖

吳惠娟
建築師事務所

地址 臺中市大雅區
永和路 號
TEL：(04)25663003
FAX：(04)25601007

繪圖

核准

日期

變更修改
第 次

圖號	張號
06 / A2	29 / 53

業務號

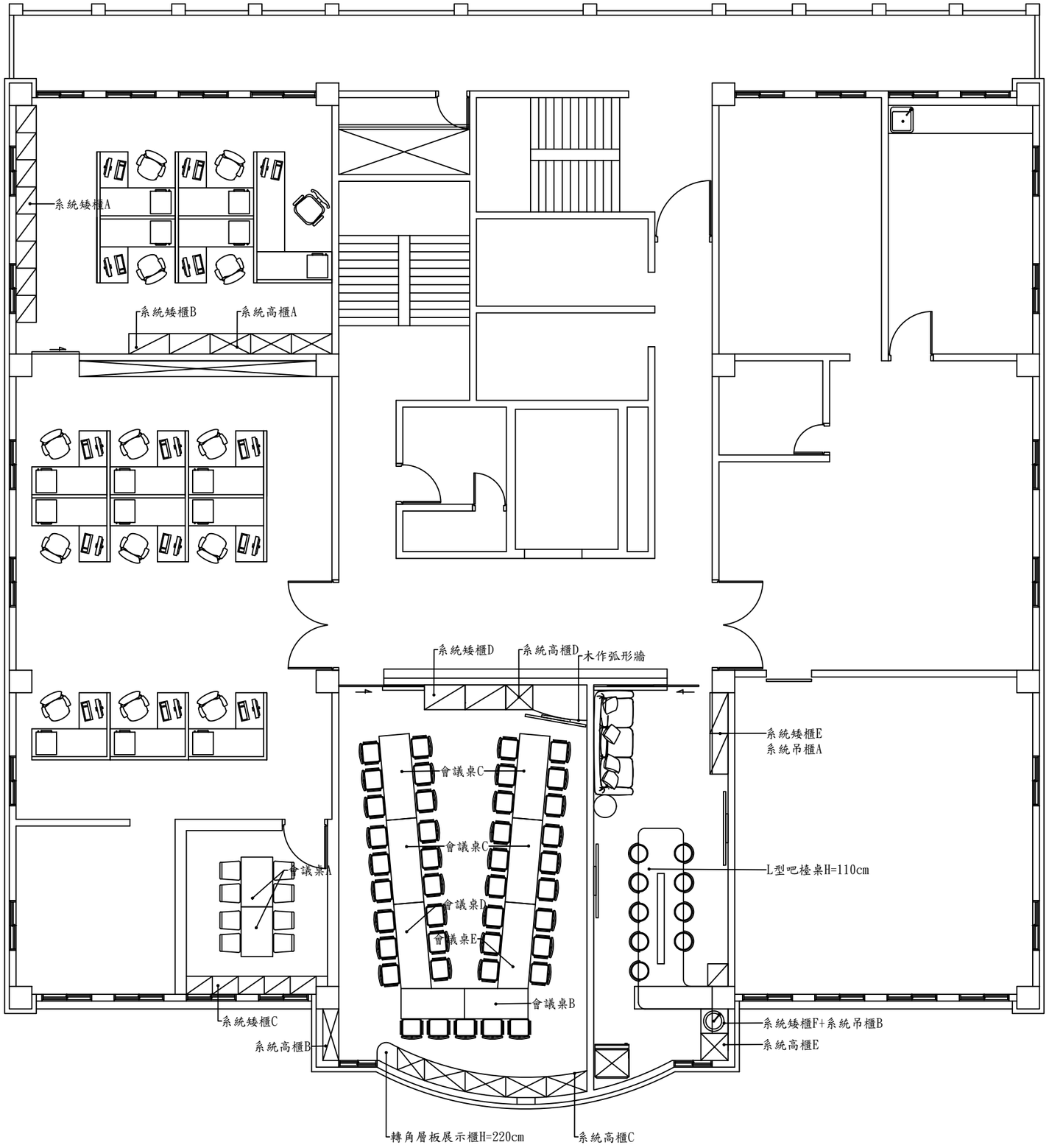

肆層櫥櫃平面圖

A3=Scale:1:100

工程名稱

衛生福利部食品藥物管理署
中區管理中心辦公室空間整修工程

圖名

門窗圖

吳惠娟
建築師事務所

地址 臺中市大雅區
永和路 號
TEL：(04)25663003
FAX：(04)25601007

繪圖

核准

日期

變更修改
第 次

圖號	張號
01 A3	30 53

業務號

	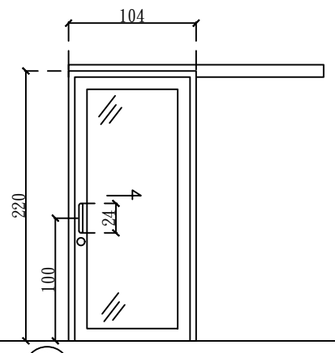	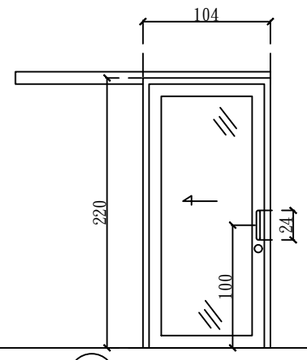	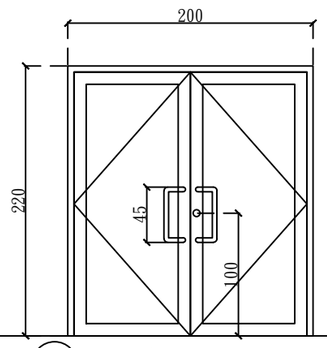
規格型式:	100/D1 玻璃橫拉門(手動右開)	100/D2 玻璃橫拉門(手動左開)	200/D3 玻璃推拉門
玻璃:	清強化玻璃(10mm)	清強化玻璃(10mm)	清強化玻璃(10mm)
備註:	拉門軌道及機器箱+吊輪組,把手,拉門鎖	拉門軌道及機器箱+吊輪組,把手,拉門鎖	平頭鎖*1,不銹鋼鉸鍊*6,把手*2,門弓器*2,天地栓*1

塑鋼門

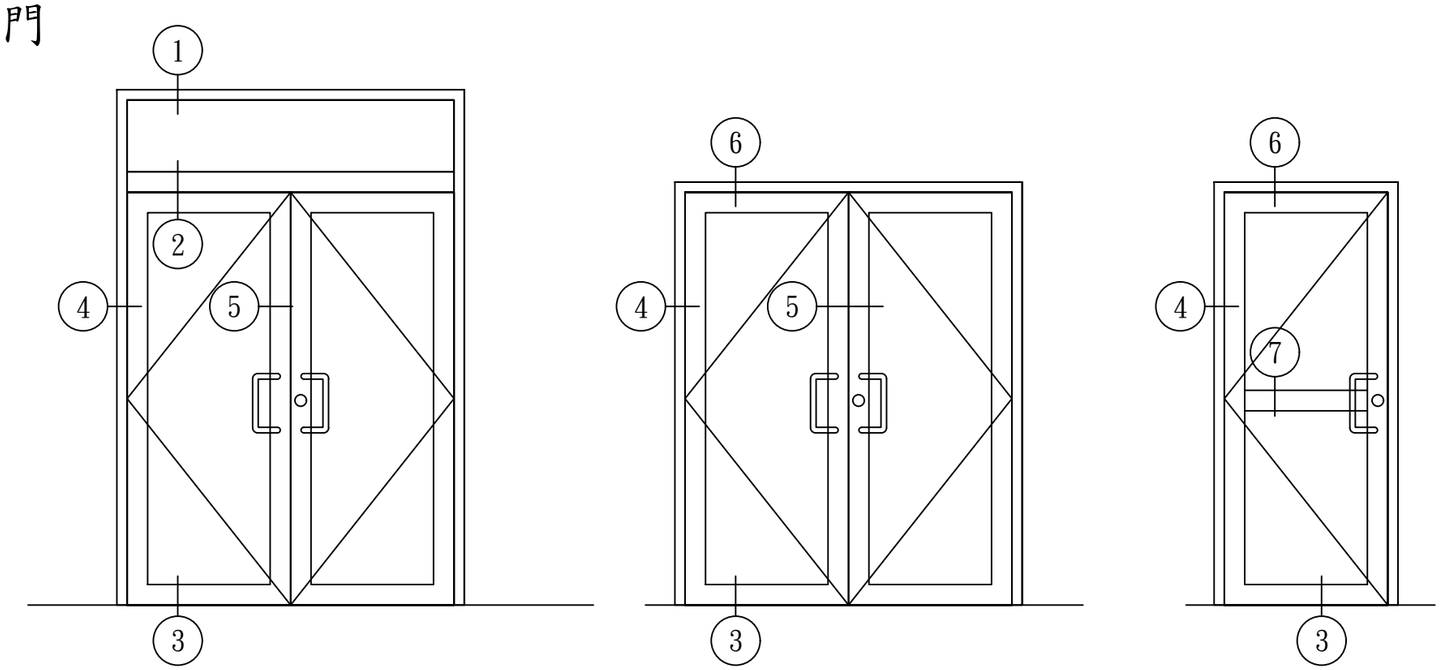

1

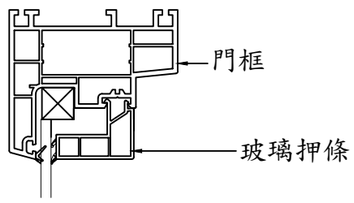

3

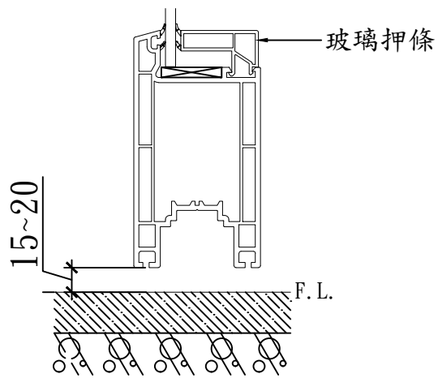

5

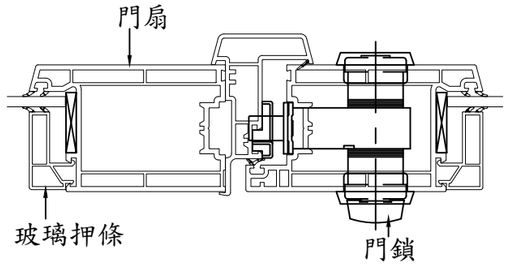

7

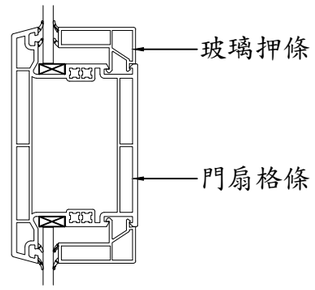

（有無格條依門窗立面圖）

2

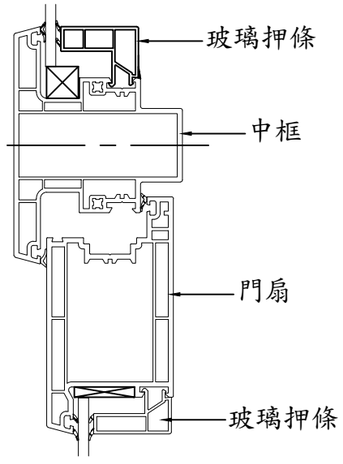

4

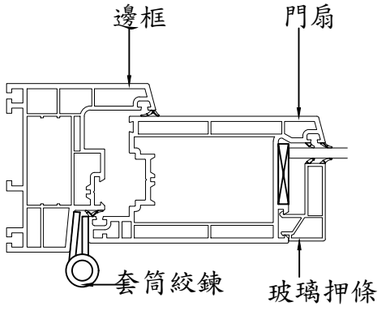

6

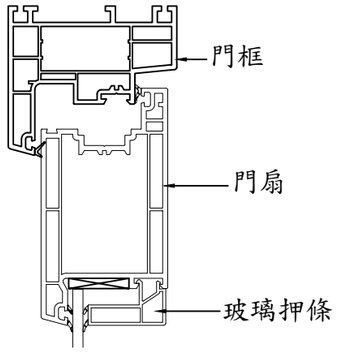

工程名稱

衛生福利部食品藥物管理署
中區管理中心辦公室空間整修工程

圖名

門窗施工大樣圖

吳惠娟
建築師事務所

地址 臺中市大雅區永和路 號
TEL：(04)25663003
FAX：(04)25601007

繪圖

核准

日期

變更修改 第 次

圖號	張號
02 / A3	31 / 53

業務號

工程名稱

衛生福利部食品藥物管理署
中區管理中心辦公室空間整修工程

圖名

PVC耐磨地坪
施工規範圖

吳惠娟
建築師事務所

地址 臺中市大雅區
永和路 號
TEL：(04)25663003
FAX：(04)25601007

繪圖
核准
日期

變更修改
第 次

圖號	張號
01 A4	32 53

業務號

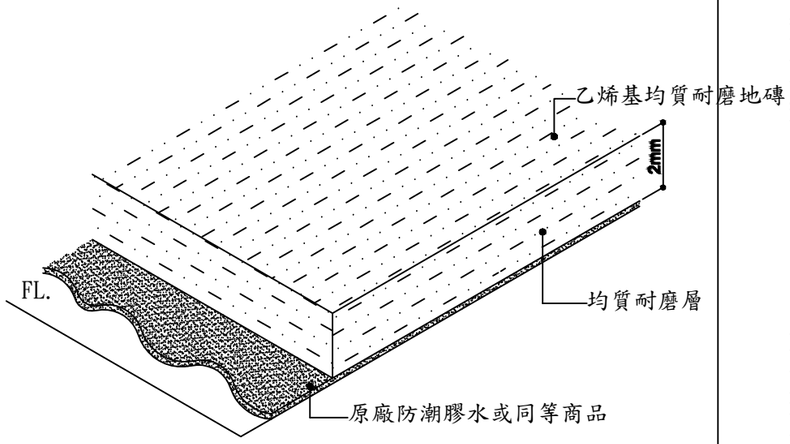

地毯材質示意圖

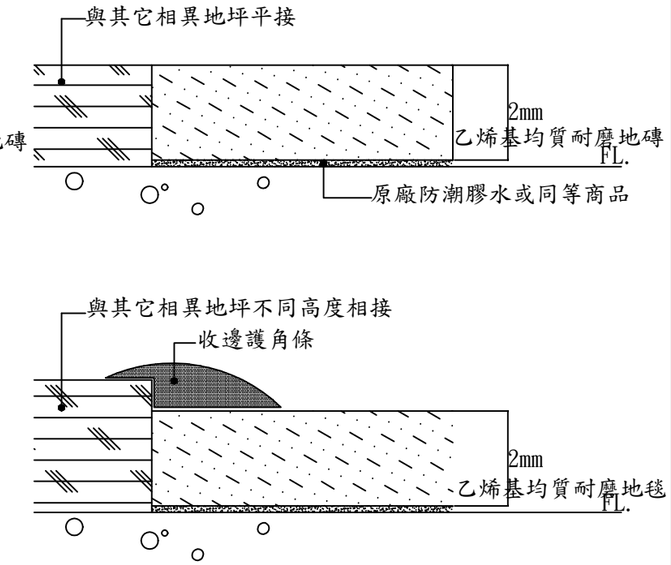

地毯與相異地坪收邊示意圖

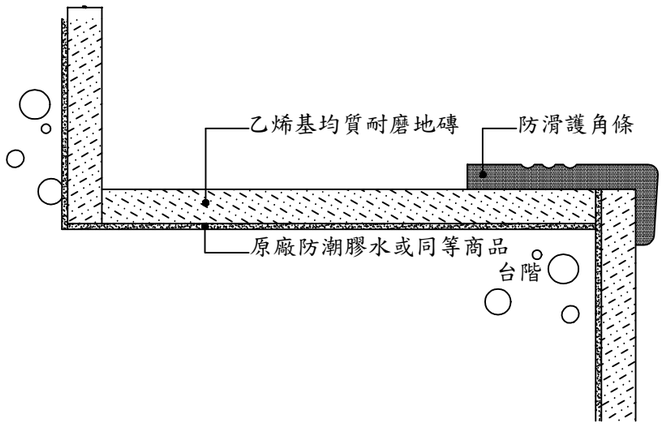

台階或樓梯防滑收邊示意圖

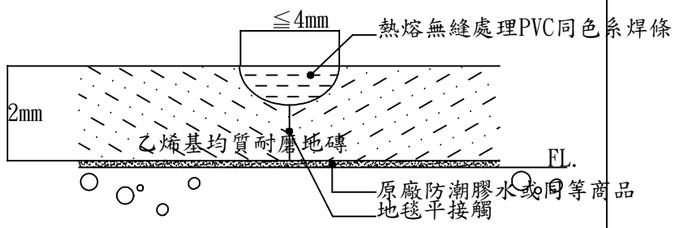

地毯接縫處理示意圖

地毯材料及施工規範:

1.範圍:本工程包括圖示地坪鋪貼無縫塑膠地板；及完成本工程所需一切之材料、人力、機具、動力、運輸等。

2.一般規定: a.送審應提供完整之製造廠商材料明細表、型錄、樣品色版編號、測試報告及施工說明資料。
b.施工大樣圖應於施工前提送建築師、設計師審查。

3.材料: a.材質:本材料為同質透心地磚(Homogeneous Sheet)色紋表裡一致，不含石棉通過Iso 9002國際認證或同等品。
b.尺寸:厚度2.0MM * 寬1.83公尺 * 16公尺。
c.成份:聚氯乙烯樹脂、膠合劑、填充劑、色料、不含石棉。

4.物理特性: a.防火:符合AS 1530 PART 3火焰蔓延度為0，煙霧量小於6，熱力擴張為1或同等品。
b.接縫焊條:採用之接縫焊條其施工接縫寬度約小於4mm，並避免因地材保養而引起之水滴滲透或同等品。
c.靜止耐重壓:符合ASTM F 970 750 PSI(52.73公斤/平方公分)之壓力不變形或同等
d.殘於凹陷度:EN433 < 0.07mm，符合商用34級，工業用43級重負載。或同等品
e.耐磨耗性:EN 600-2 Group P。或同等品
f.防滑性:AS/NZS 4586 油溼斜坡測試R9級或同等品。
g.褪色度:ISO 105-B02 6-7級或同等品。
h.尺寸穩定性:EN434 0.4%或同等品。
i.彎曲復原性:EN434 0mm或同等品。
j.靜電組值:AS 2834 $1*10^{10}$ohm或同等品。
k.表面處理:深植式PUR抗汙處理或同等品。

5.施工前準備: a.施工前常承商須至施工現場詳盡勘察，對水電源之供應、施工機具之配置、材料存放、照明、廢棄物處理及施工架之安全須做妥善之安排。
b.地板施工前隔間，油漆等它項工程應已完工方可施作。
c.地坪如有龜裂、不平、潮溼、起砂等不利地毯之施作，應於施工前確認修補後方可施作。

6.施工: a.鋪設前，應清除地坪上所有雜物、細小灰塵、並不得有凸起之小灰粒。
b.於施工面求出基準線而鋪設。
c.地膠塗佈約0.15~0.3kg/m^2，塗佈適度乾燥後，試以手指輕觸膠合劑，感覺黏度增強時，方為鋪設地板的適當時機。
d.鋪設無縫彈性塑膠地毯時若有部份膠合劑滲出，應清潔乾淨。
e.鋪設完成後，以滾壓輪沿基線確實滾壓，若發生局部唇口現象時，應以噴燈及腳踏方式處理，使與地坪完全接著。
f.使用電動切溝機，沿接縫處清溝，刻溝深度為2~15mm。
g.使用與塑膠地毯同材質為pvc焊條，並使用自走式焊接機將地毯接縫熔合，牆腳部份則以手提焊接機施工。
h.焊條刮平刀緊貼地面，將突出之焊條刮平。

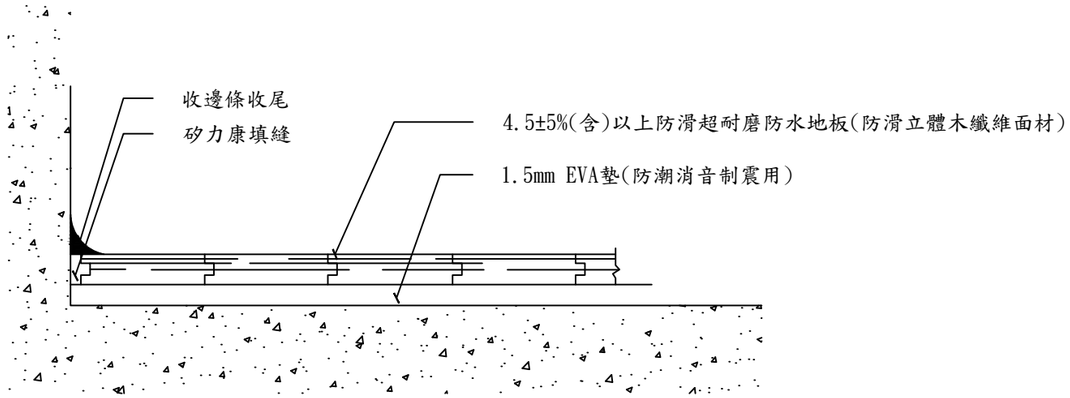

防滑超耐磨地板
施工圖

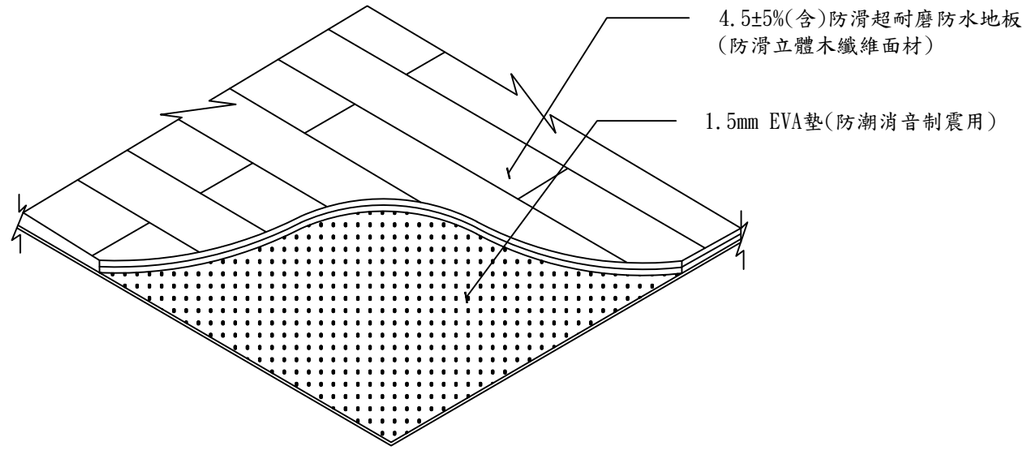

雙卡扣地板剖面
圖

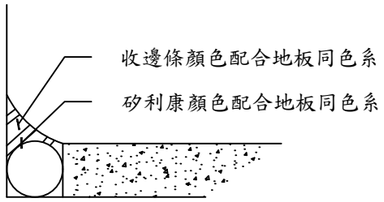

矽利康收邊示意
圖

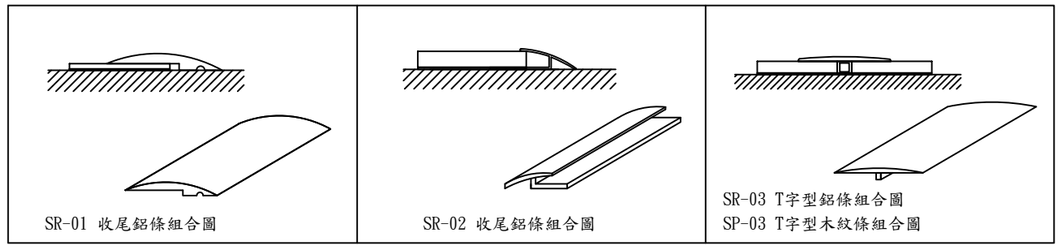

地板鋁質收邊條參考示意圖，可採同等品，施工前需送樣

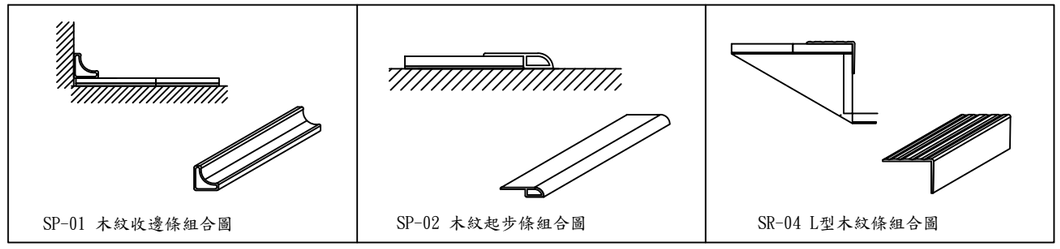

地板木紋WPC收邊條參考示意圖，可採同等品，施工前需送樣

施工說明：

1. 本工程採用防滑超耐磨防水地板系統。
2. 工法：改良新型之雙卡扣式接合(免上膠或單卡扣式)，表面為防滑立體木纖維面材。
3. 地板施作前原有地坪需整平，經建築師確認後才可施工。
4. 承包商施工前需繪製施工詳圖，檢送樣品板色卡及檢驗證明文件，經設計監造單位審核及選色認可後，方可進場施作，並於完工驗收時附出廠證明及保固書，以確保品質。
5. 地板材需作至少24小時完全泡水查驗，結果由設計監造單位目視板材是否有膨脹變形，材料變質等現象發生(由設計監造單位於施工前或施工中取樣)。
6. 樓梯收邊，需加L壓條。
7. 如有架高地面必須使用六分板以上。

地板需符合以下檢驗標準：

A. 表面耐磨性測試：符合CNS 11367 50000轉以上或AC5等級均可(附證明文件)或同等品 B. 防焰性實驗：符合CNS 7614 防焰性等級一級以上或同等品。
C. 甲醛釋出量(mg/L)：參考CNS 1349 試驗結果N.D.或同等品
D. 尺寸安定性(%)：參考EN434:1994 X向 ±0.03，Y向 ±0.06以內(高溫40度C/低溫0度C)或同等品。
E. 耐衝擊性：參考CNS 2215，無龜裂，剝離，貫穿及裂縫狀態，凹陷直徑零或同等品
F. 防滑性：參考CNS 3299-12，防滑係數大於0.6或同等品。
G. 吸水厚度膨脹率：參考CNS 2215(2012)，膨脹率 0%或同等品。
H. 耐菸灼性:參考CNS11367，目視無不可清除之灼痕或同等品。
I. 抗菌性:參考JISZ2801,ATCC6583P ATCC8739 需大於4以上或同等品。
J. 塑化劑:DBP : nd，BBP : nd，DIDP : nd或同等品。
K.耐酸鹼性:參考CNS10757或同等品
L.樓板衝擊音測試：依CNS 8465-2：2007宣告樓板表面材衝擊音降低量性能ΔL w = 22 dB或同等品
I.產品需檢附台灣綠建材標章認證

工程名稱

衛生福利部食品藥物管理署
中區管理中心辦公室空間整修工程

圖名
卡扣地板
施工規範圖

吳惠娟
建築師事務所
地址 臺中市大雅區永和路 號
TEL：(04)25663003
FAX：(04)25601007

繪圖
核准
日期
變更修改
第 次

圖號	張號
02 / A4	33 / 53

業務號

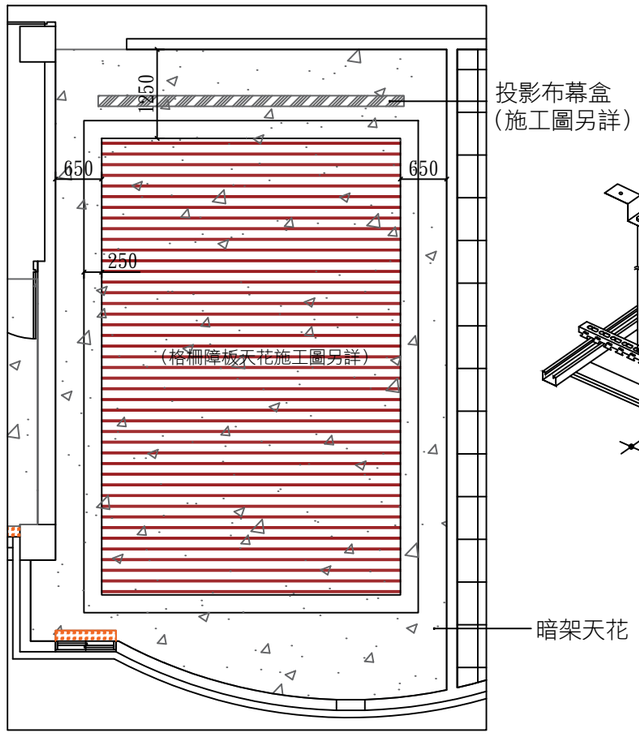

暗架天花板平面示意圖

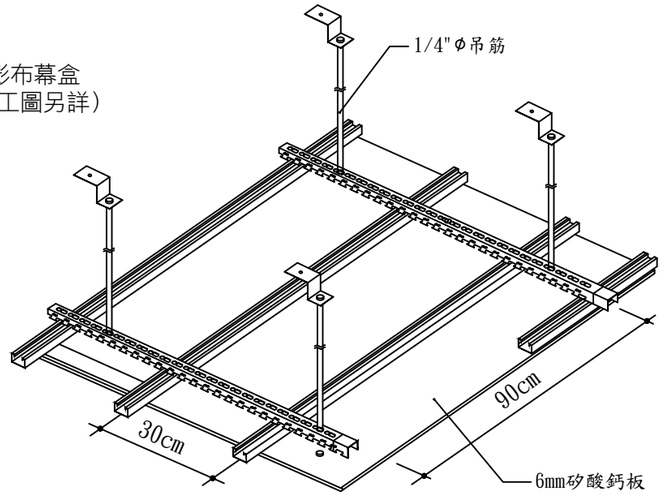

暗架天花板示意圖

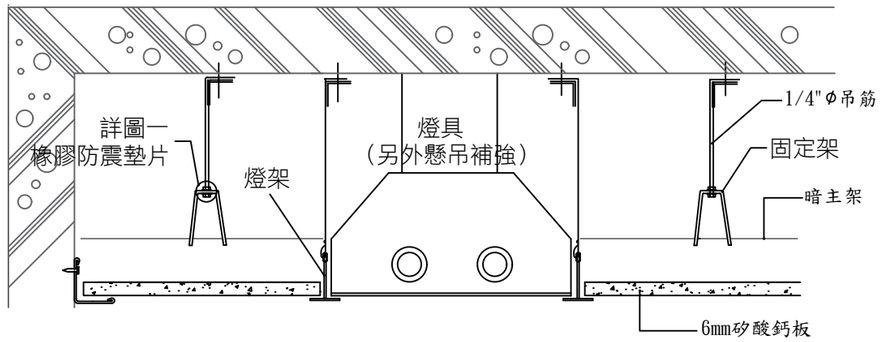

暗架天花板剖面示意圖

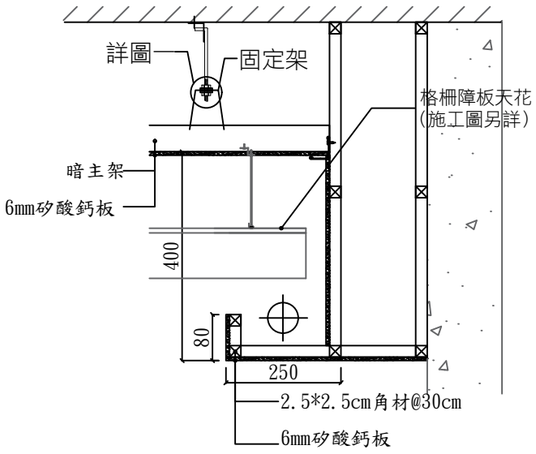

間接照明剖面示意圖

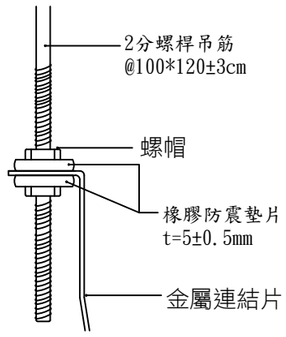

詳圖一

支撐架	百葉連接片	暗主架	L型收邊	橡膠防震墊片
材質：鍍鋅鋼板 厚度：0.8mm	材質：鍍鋅鋼板 厚度：0.4mm	材質：鍍鋅鋼板 厚度：0.4mm	材質：鍍鋅鋼板 厚度：0.4mm	t=10±0.5mm
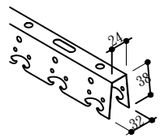	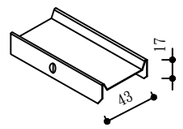	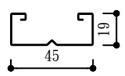	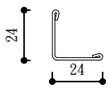	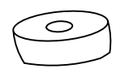

施工說明：

一.本天花板採用6mm矽酸鈣板，並符合下列品質標準：

1.耐燃性：須取得經濟部標準檢驗局耐燃一級之商品驗證登錄證書。

2.符合綠建材及耐燃一級品質標準。

二、施工及注意事項：第一支固定架與牆面距離300mm，固定架安裝間距900mm。

三、為減緩外力衝擊，造成天花板片、結構損壞以及減緩振動之傳導，
支撐架上下方需安裝橡膠防震墊片，其品質標準如下：

1.尺寸厚度：5±0.5mm。

2.須符合國家標準CNS3550所訂《橡膠襯墊材料》品質檢測標準中下列各項品質標準，並附檢測報告：

- CNS3553拉伸試驗之抗拉強度及伸長率測試或同等品。
- CNS3551反跳彈性(彈性率)測試或同等品。
- CNS3556老化試驗之抗拉強度變化量及伸長率試驗或同等品。

四、施工前需將樣品及上述各項測試證明文件，送請監造單位核准後，方可進場施工。

單位：mm
板材加工尺寸容許誤差±2%

工程名稱

衛生福利部食品藥物管理署
中區管理中心辦公室空間整修工程

圖名

C1暗架天花

施工詳圖

吳惠娟
建築師事務所

地址 臺中市大雅區
永和路 號
TEL：(04)25663003
FAX：(04)25601007

繪圖

核准

日期

變更修改
第 次

圖號	張號
01 / A5	34 / 53

業務號

工程名稱

衛生福利部食品藥物管理署
中區管理中心辦公室空間整修工程

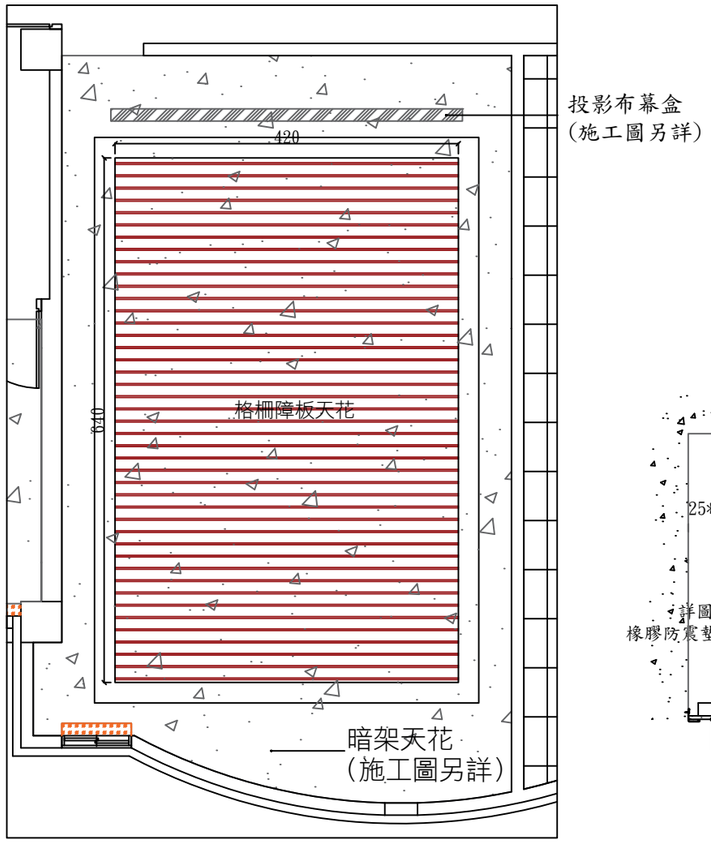

格柵障板天花平面示意圖

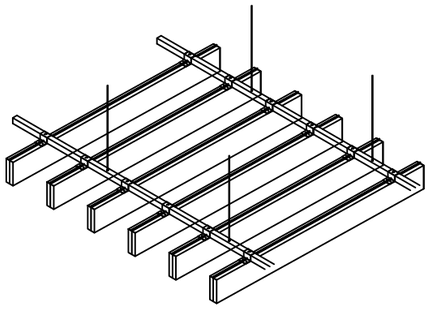

障板天花安裝示意圖

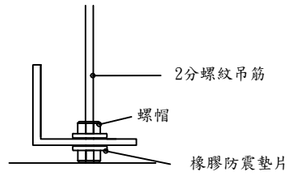

詳圖A

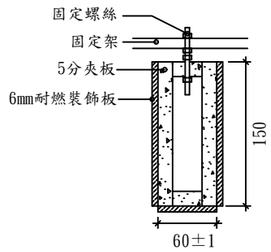

障板結構詳圖

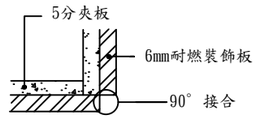

障板轉角施工示意圖

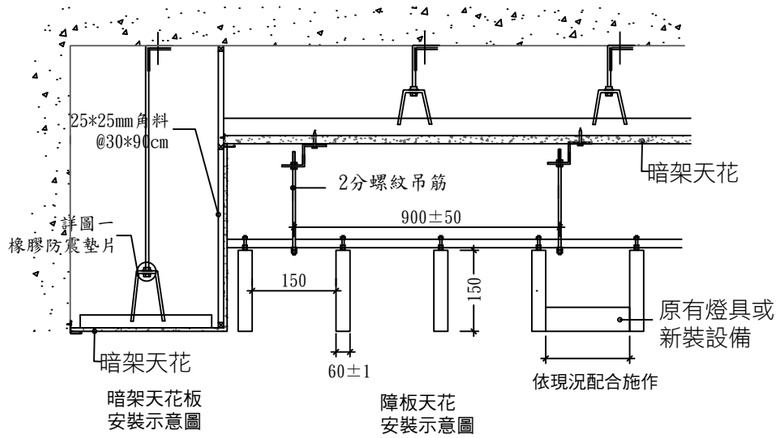

A剖圖

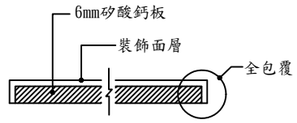

耐燃裝飾板結構大樣圖

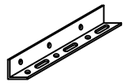

長3000*寬30*高30
2.0mm鍍鋅鋼板

固定架

t=5±0.5mm

橡膠防震墊片

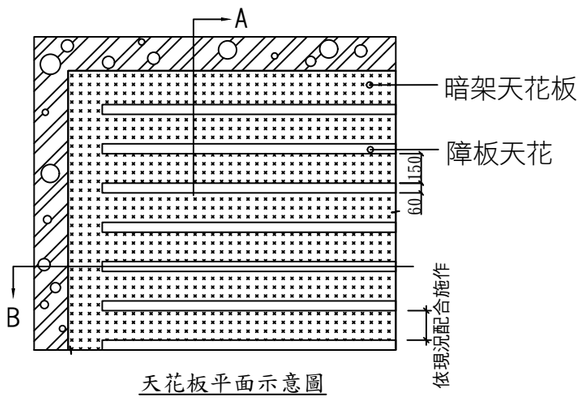

天花板平面示意圖

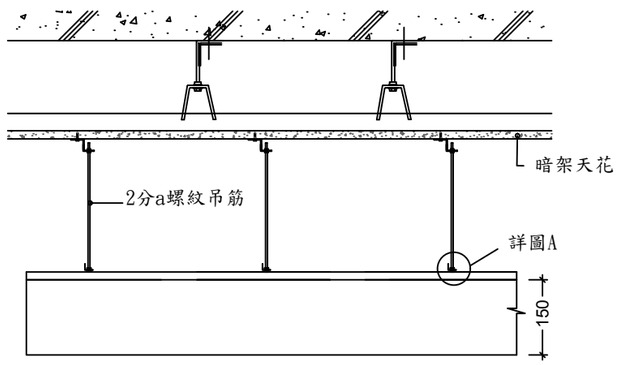

B剖圖

施工說明：

一、本格柵障板天花工程板材採用厚度6mm耐燃裝飾板。
　(1)6mm耐燃裝飾板:厚度6mm矽酸鈣板面貼裝飾面層，
　　整體成品符合耐燃一級品質標準，非單一基材之耐燃等級。

二、為減緩外力衝擊，造成天花板片、結構損壞以及減緩振動之傳導，
　　支撐架上下方需安裝橡膠防震墊片，其品質標準如下：
　1.尺寸厚度：5±0.5mm。
　2.須符合國家標準CNS3550所訂《橡膠襯墊材料》品質檢測標準，
　　並附下列各子項測試報告：
　●CNS3553拉伸試驗之抗拉強度及伸長率測試或同等品。
　●CNS3561反跳彈性(彈性率)測試或同等品。
　●CNS3556老化試驗之抗拉強度變化量及伸長率測試或同等品。

三、承包商施作前須配合現有燈具、
　　設備及後續擬裝設之設備繪製板片分割確認圖，
　　經監造單位審查核可後，方得施工。

單位：mm
板材加工尺寸容許誤差±2%

圖名
C2格柵障板天花
施工詳圖

吳惠娟
建築師事務所

地址：臺中市大雅區永和路　號
TEL：04-25663003
FAX：04-25601007

繪圖
核准
日期

變更修改
第　次

圖號	張號
02 / A5	35 / 53

業務號

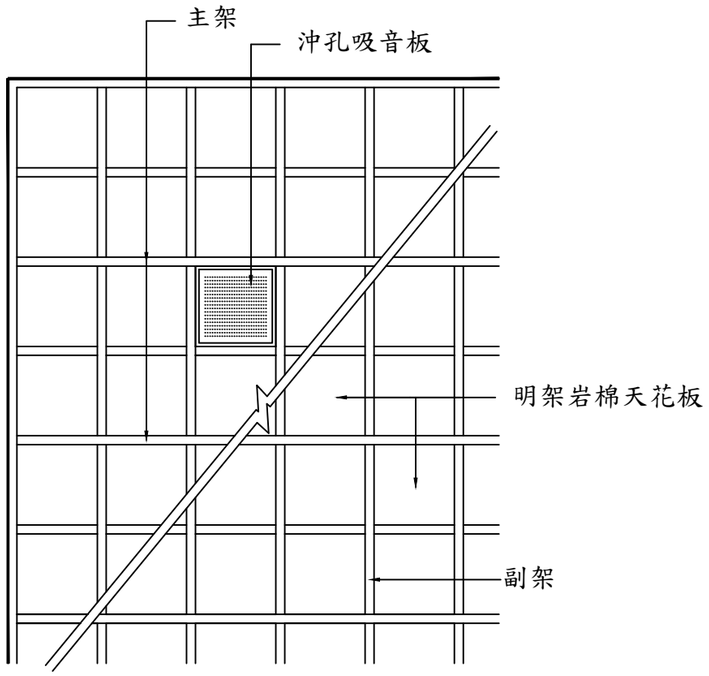

天花板平面示意圖

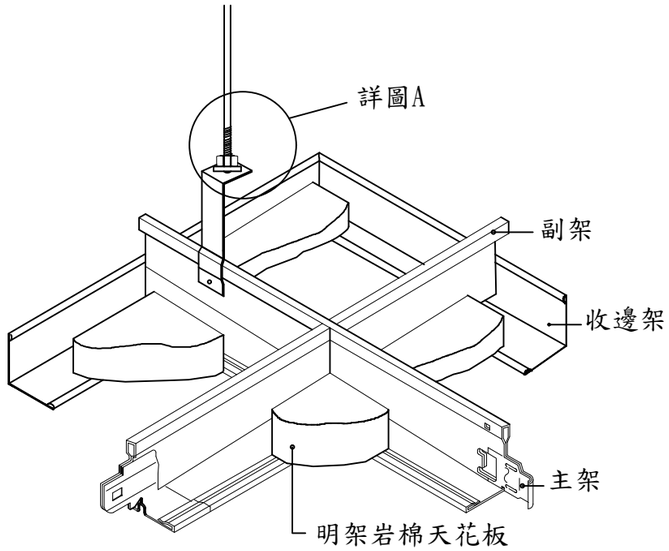

骨架組合示意圖

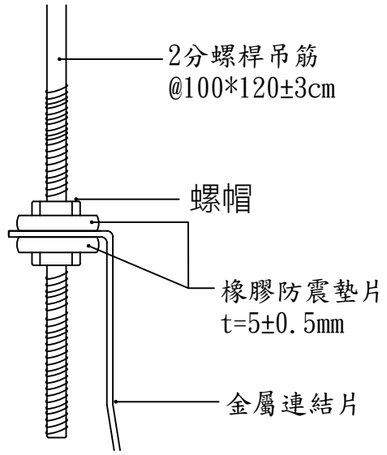

詳圖A

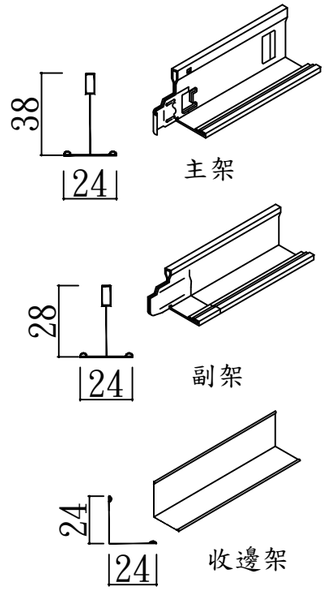

骨架示意圖

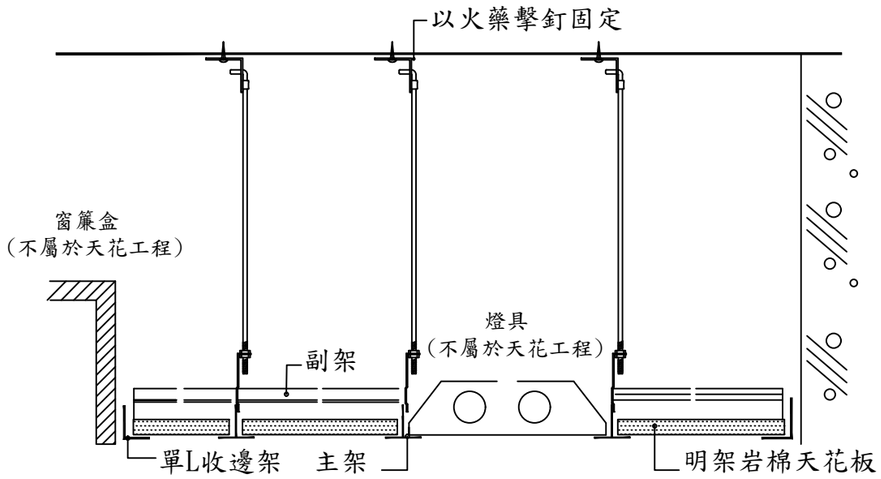

骨架剖面示意圖

施工說明：

一、本天花板工程面板採2'*2'*15mm明架岩棉裝飾吸音板+3.6mm碳化合板(面刷耐燃二級(含以上)透明防火漆)：

1. 15mm岩棉板：板片鋪設面積為8/9，並符合耐燃一級及綠建材品質標準。
2. 3.6mm MIT熱處理碳化合板：板鋪設面積為1/9。

二、為減緩外力衝擊，造成天花板片、結構損壞以及減緩振動之傳導，

支撐架上下方需安裝橡膠防震墊片，其品質標準如下：

1.尺寸厚度：5±0.5mm。

2.須符合國家標準CNS3550所訂《橡膠襯墊材料》品質檢測標準中下列各項品質標準，並附檢測報告：

●CNS3553拉伸試驗之抗拉強度及伸長率測試或同等品。

●CNS3556老化試驗之抗拉強度變化量及伸長率試驗或同等品。

●CNS3561反跳彈性(彈性率)測試或同等品。

三、本天花板工程採用國產或歐、美、日地區進口產品，不得採大陸製造進口產品。

四、施作前須檢附以上測試報告及原廠出廠證明與相關證明文件，經監造單位審核通過方可進場施工。

五、承包商於施作前須提供九種圖文樣式、供監造設計單位或業主選擇或由監造設計單位或業主提供樣式、承包商須配合。

單位：mm
板材加工尺寸容許誤差±2%

工程名稱

衛生福利部食品藥物管理署
中區管理中心辦公室空間整修工程

圖名
C3明架天花
施工詳圖

吳惠娟
建築師事務所
地址 臺中市大雅區永和路 號
TEL：(04)25663003
FAX：(04)25601007

繪圖
核准
日期
變更修改
第 次

圖號	張號
03 / A5	36 / 53

業務號

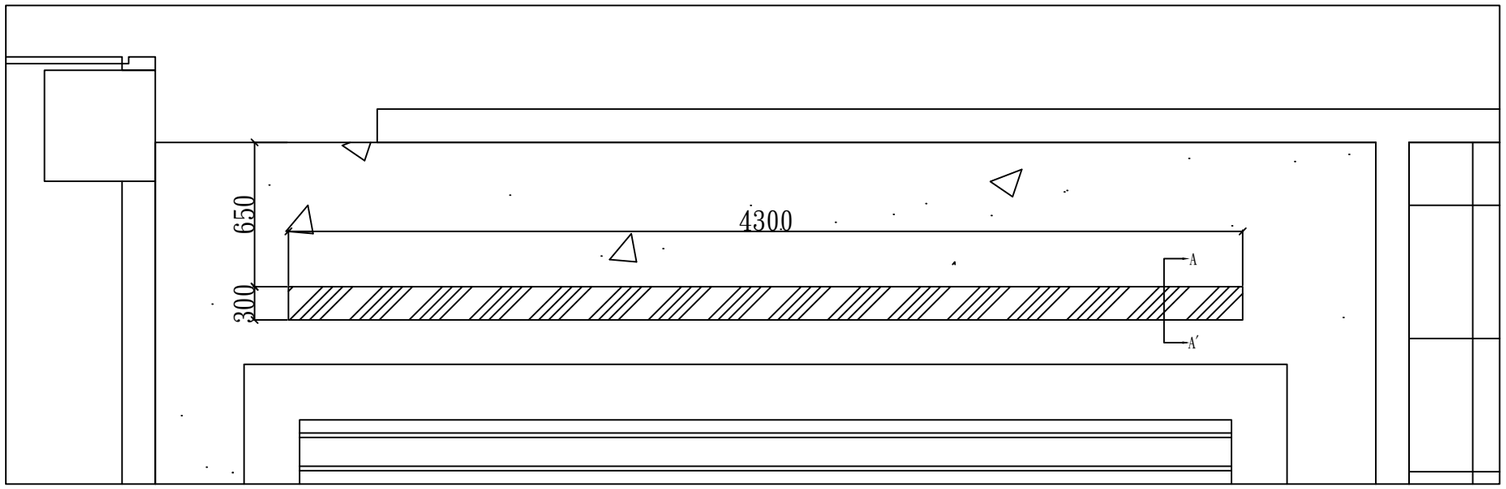

投影布幕施作平面圖

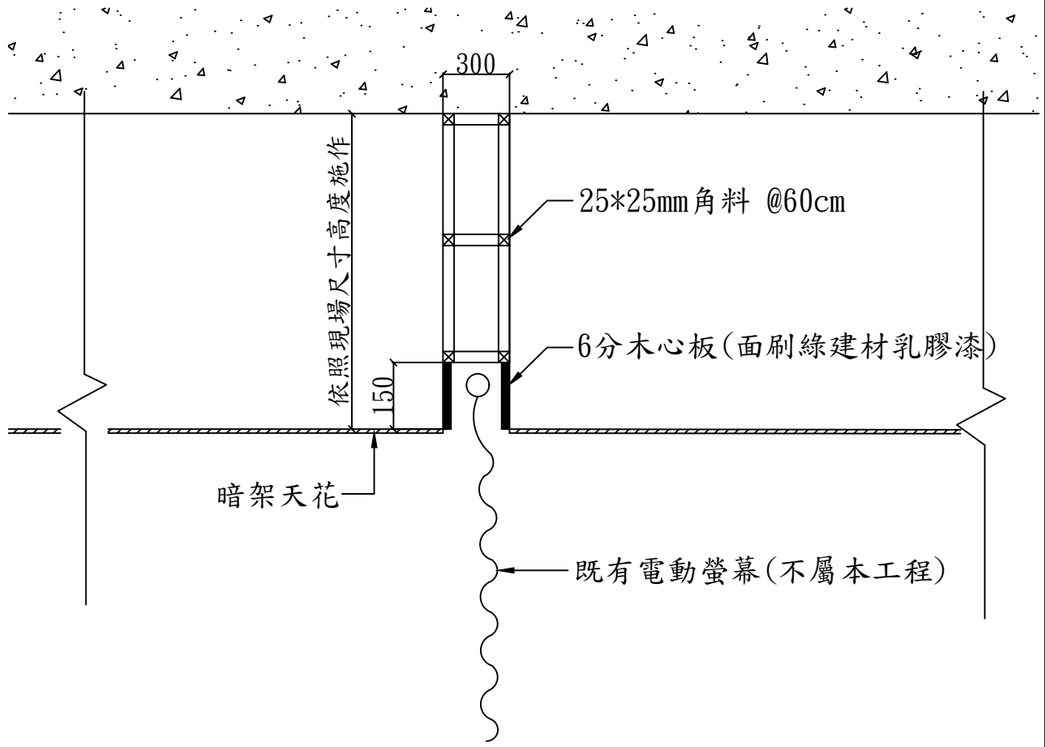

A-A′剖面圖

單位：mm
板材加工尺寸容許誤差±2%

工程名稱

衛生福利部食品藥物管理署
中區管理中心辦公室空間整修工程

圖名

投影布幕盒
施工詳圖

吳惠娟
建築師事務所

地址：臺中市大雅區
永和路　號
TEL：04-25663003
FAX：04-25601007

繪圖
核准
日期

變更修改
第　次

圖號	張號
04 / A5	37 / 53

業務號

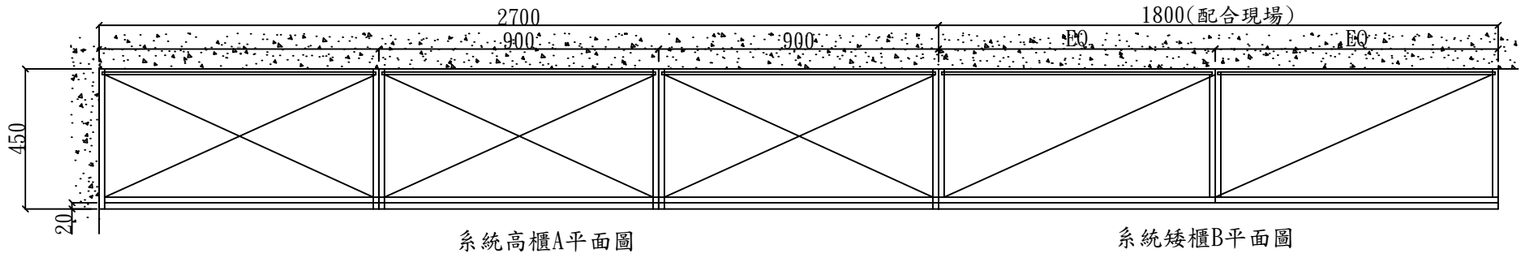

系統高櫃A平面圖　　系統矮櫃B平面圖

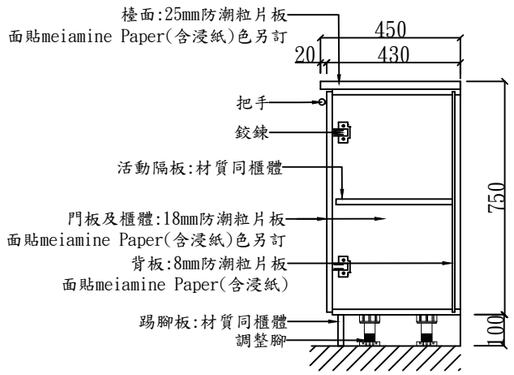

A剖面圖

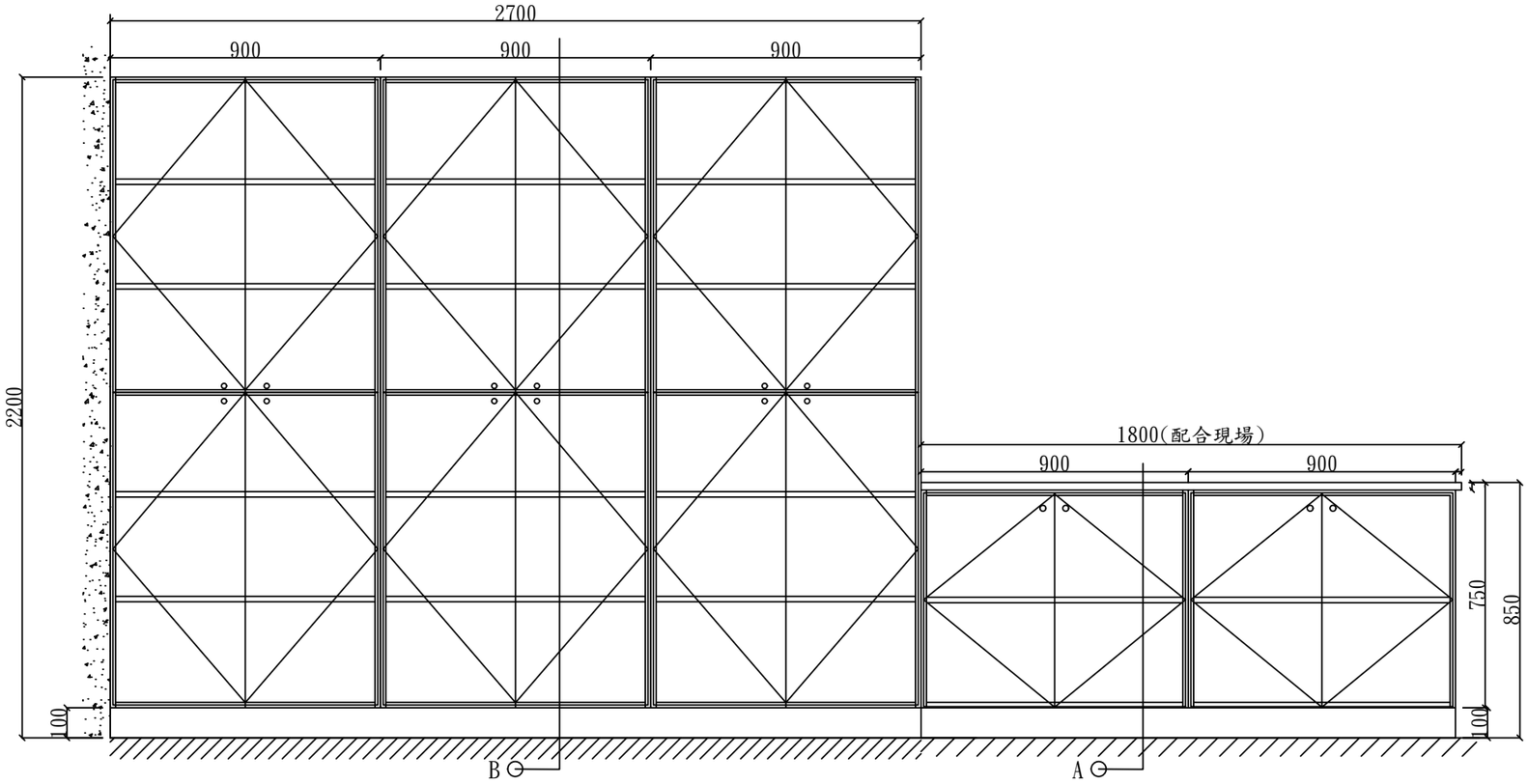

系統高櫃A立面圖　　系統矮櫃B立面圖

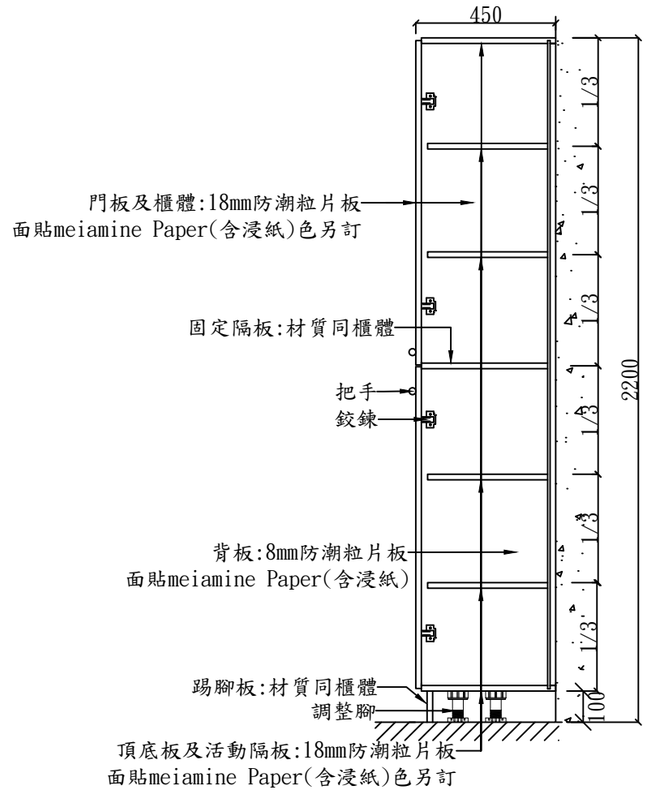

A剖面圖

工程名稱

衛生福利部食品藥物管理署
中區管理中心辦公室空間整修工程

圖名
系統高櫃A
系統矮櫃B
施工詳圖

吳惠娟
建築師事務所

地址 臺中市大雅區永和路　號
TEL：(04)25663003
FAX：(04)25601007

繪圖
核准
日期

變更修改
第　次

圖號	張號
01 / A6	38 / 53

業務號

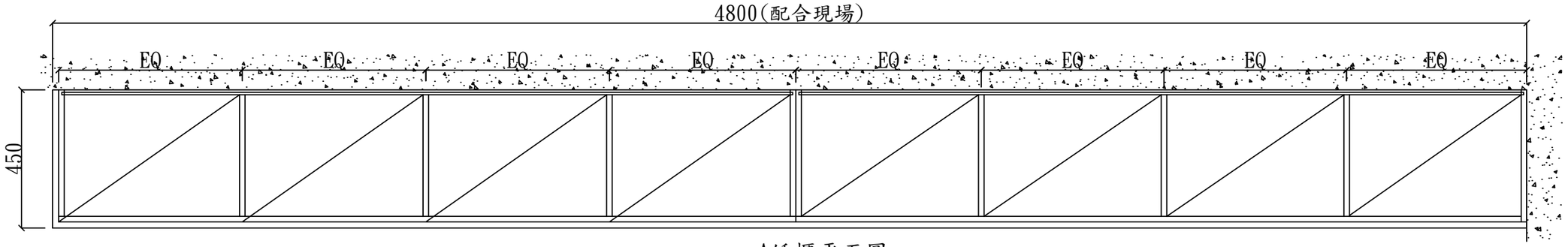

A矮櫃平面圖

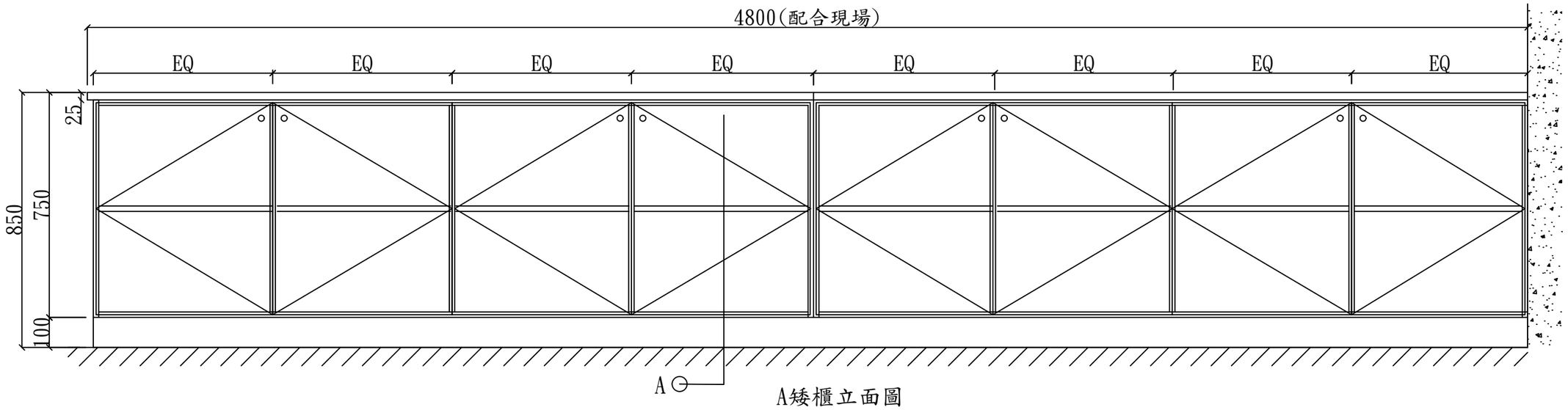

A矮櫃立面圖

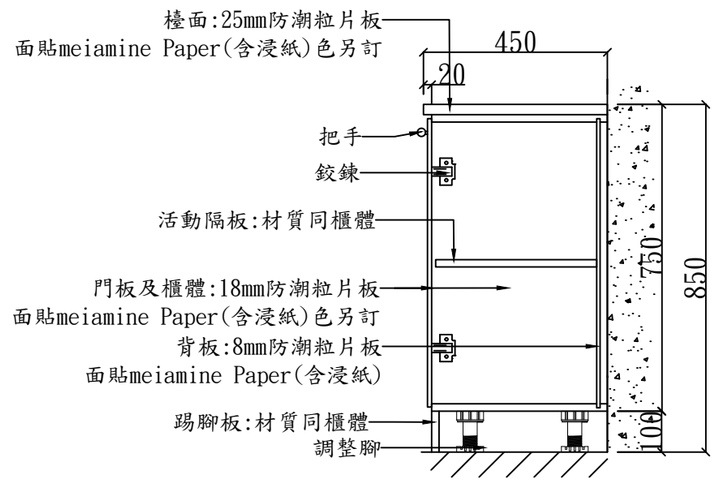

A剖面圖

工程名稱

衛生福利部食品藥物管理署
中區管理中心辦公室空間整修工程

圖名

A矮櫃施工詳圖

吳惠娟
建築師事務所

地址 臺中市大雅區
永和路 號
TEL: 04-25663003
FAX: 04-25601007

繪圖

核准

日期

變更修改
第 次

圖號	張號
02 / A6	39 / 53

業務號

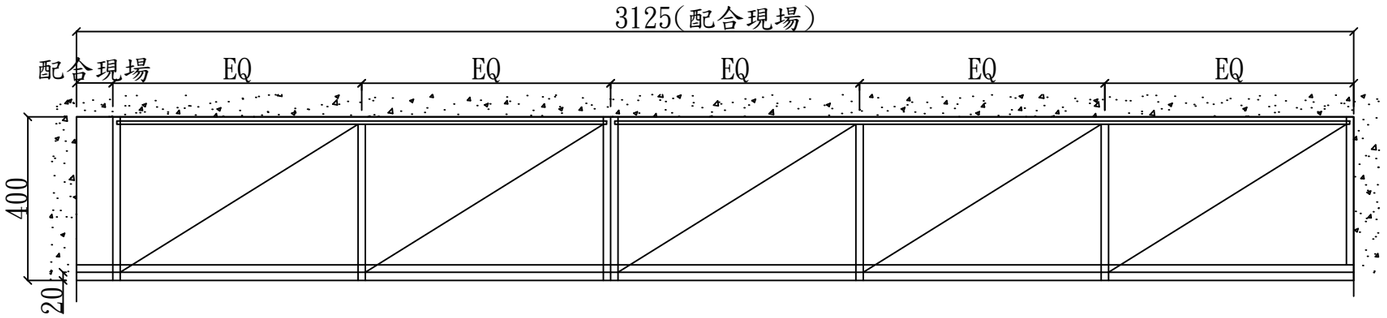

C矮櫃平面圖

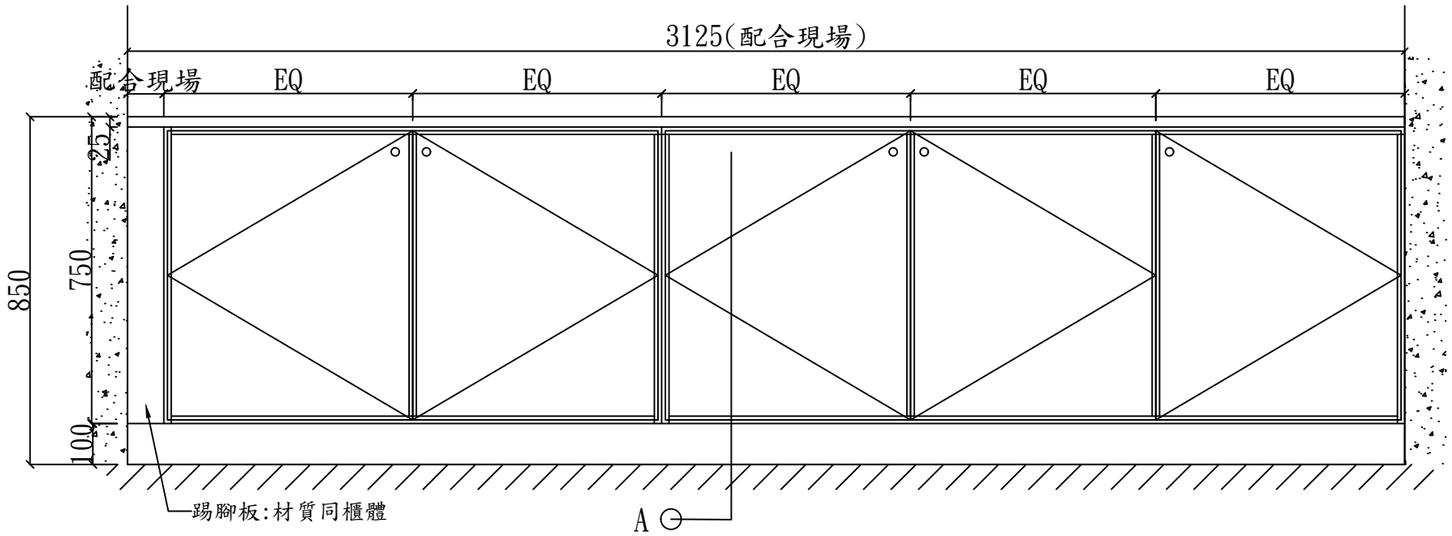

C矮櫃立面圖

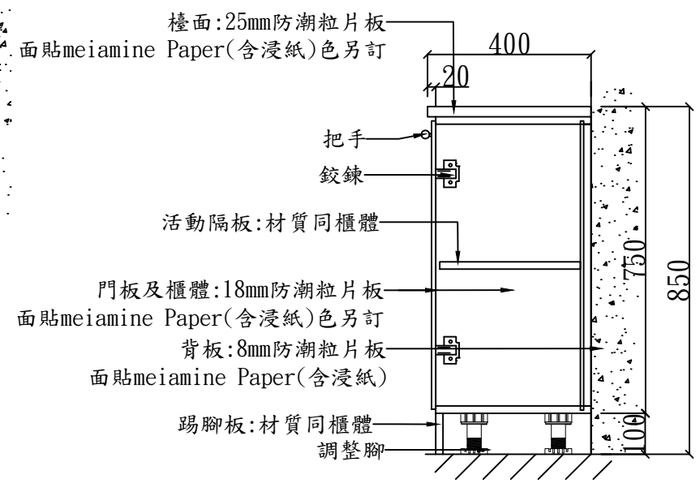

A剖面圖

工程名稱

衛生福利部食品藥物管理署
中區管理中心辦公室空間整修工程

圖名

C矮櫃施工詳圖

吳惠娟
建築師事務所

地址 臺中市大雅區
永和路 號
TEL：(04)25663003
FAX：(04)25601007

繪圖

核准

日期

變更修改
第 次

圖號	張號
03 / A6	40 / 53

業務號

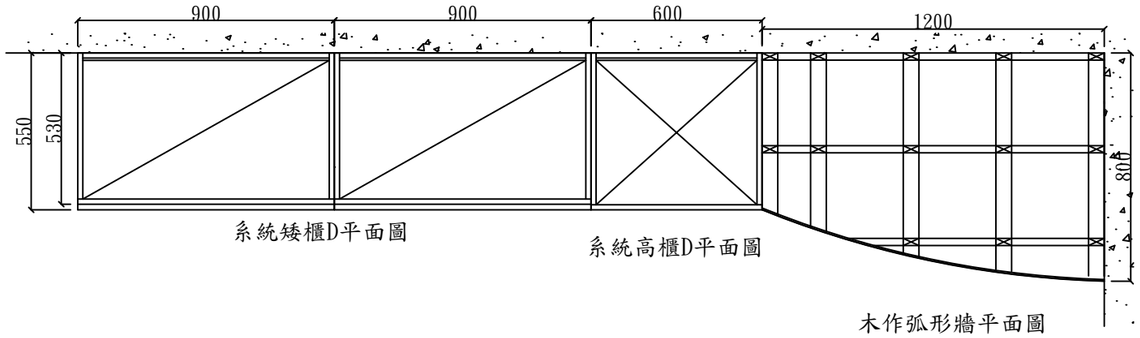

系統矮櫃D平面圖

系統高櫃D平面圖

木作弧形牆平面圖

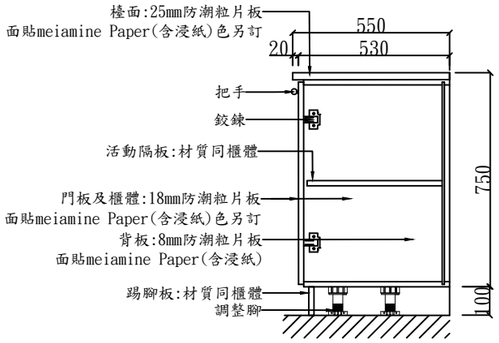

A剖面圖

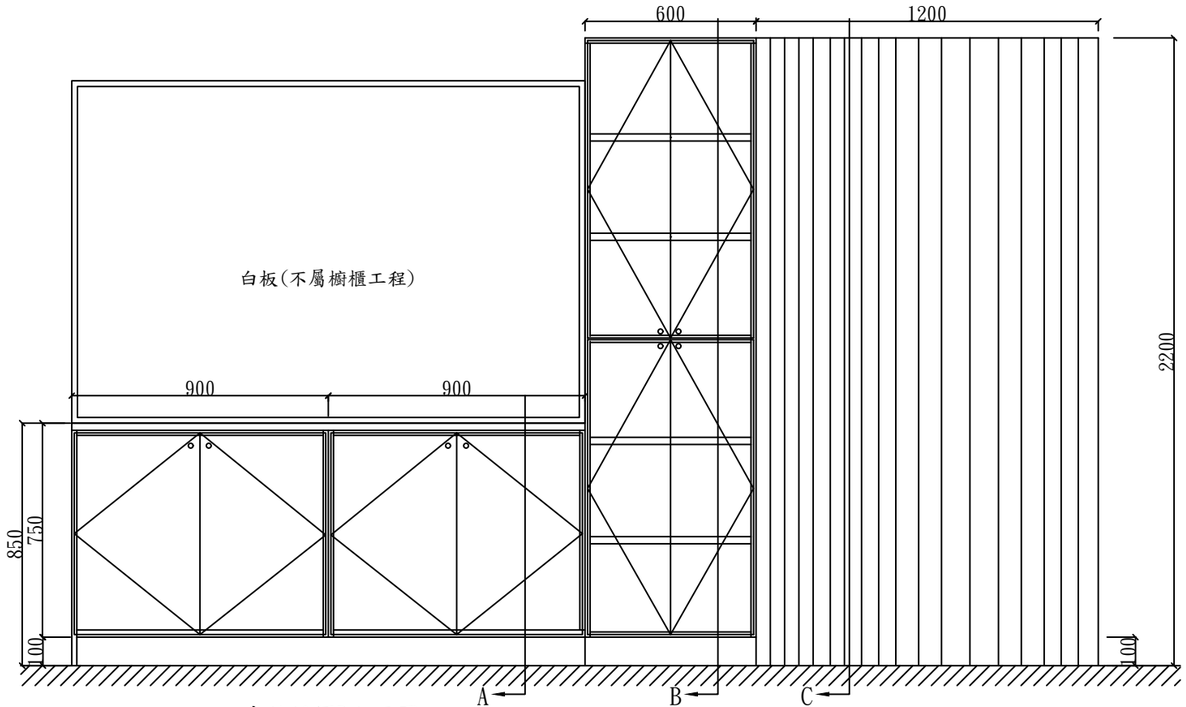

系統矮櫃D立面圖

系統高櫃D立面圖

木作弧形牆立面圖

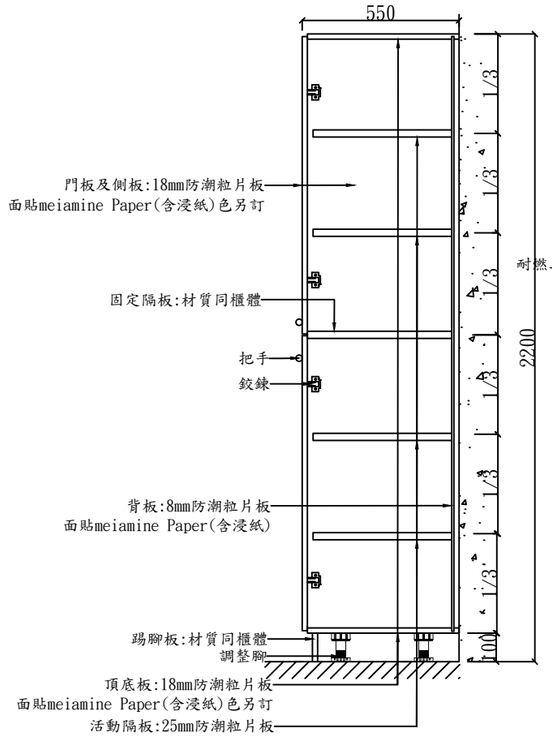

B剖面圖

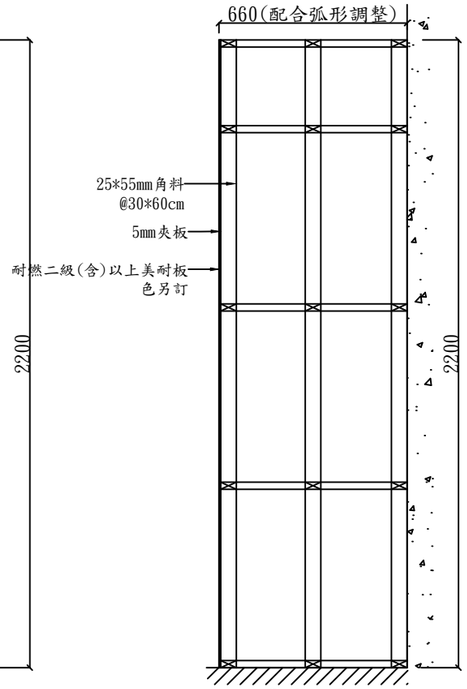

C剖面圖

單位：mm

加工尺寸容許±5%工差

工程名稱

衛生福利部食品藥物管理署
中區管理中心辦公室空間整修工程

圖名

系統矮櫃D、
系統高櫃D、
木作弧形牆
施工詳圖

吳惠娟
建築師事務所

地址 臺中市大雅區永和路 號
TEL: 04)25663003
FAX: 04)25601007

繪圖

核准

日期

變更修改
第 次

圖號	張號
04 / A6	41 / 53

業務號

工程名稱

衛生福利部食品藥物管理署
中區管理中心辦公室空間整修工程

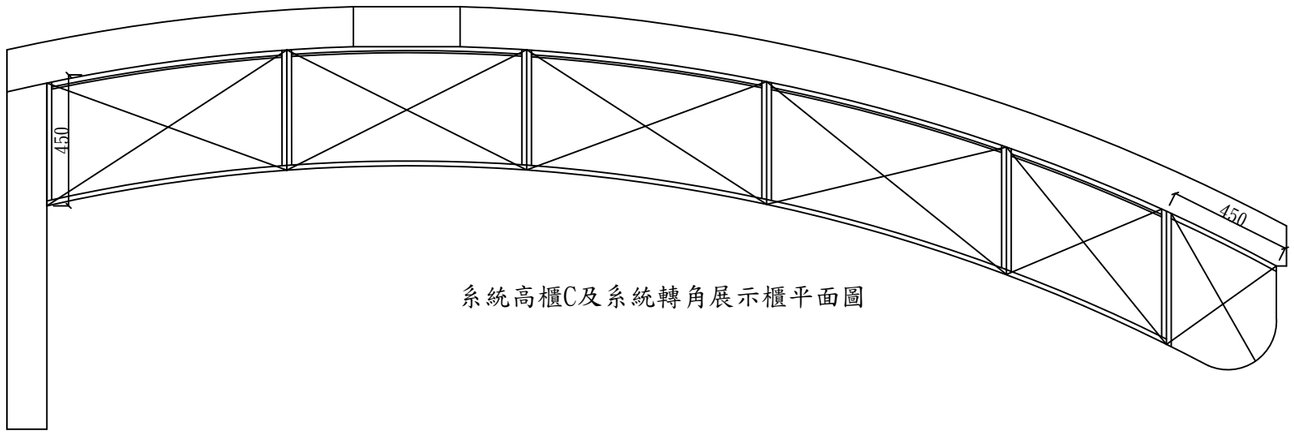

系統高櫃C及系統轉角展示櫃平面圖

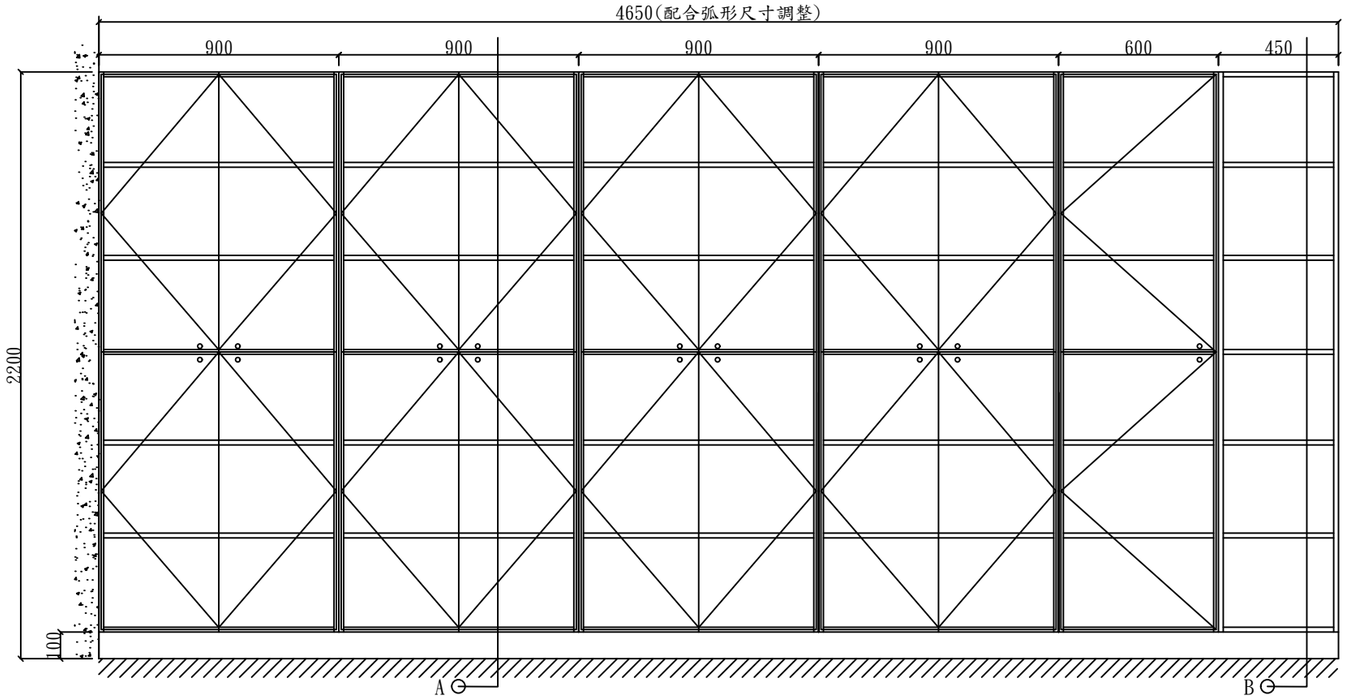

系統高櫃C及系統轉角展示櫃立面圖

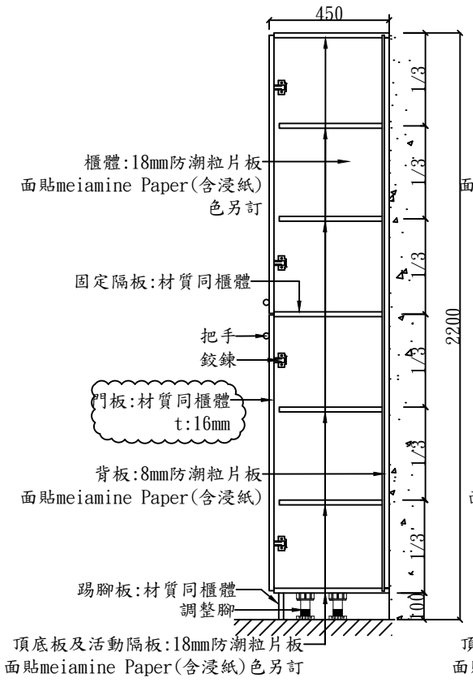

A剖面圖

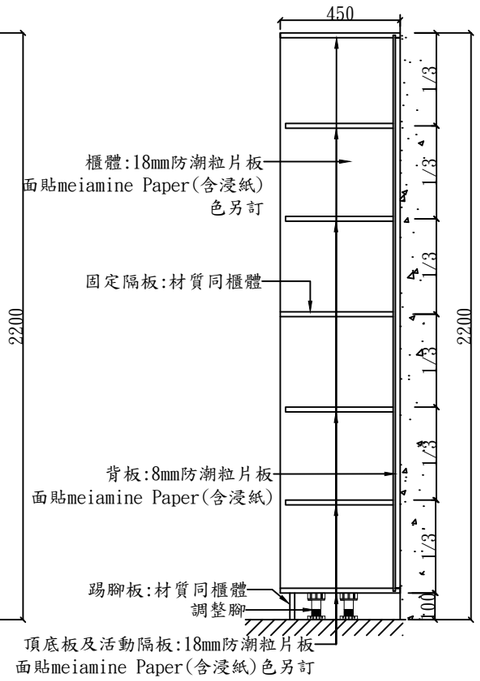

B剖面圖

單位：mm
加工尺寸容許±5%工差

圖名
系統高櫃C及
系統轉角展示櫃
施工詳圖

吳惠娟
建築師事務所

地址：臺中市大雅區永和路　號
TEL：0425663003
FAX：0425601007

繪圖
核准
日期

變更修改
第　次

圖號	張號
05 / A6	42 / 53

業務號

工程名稱

衛生福利部食品藥物管理署
中區管理中心辦公室空間整修工程

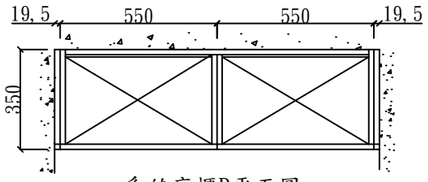

系統高櫃B平面圖

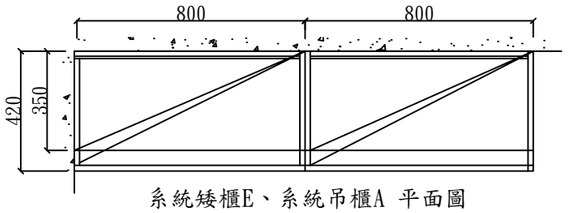

系統矮櫃E、系統吊櫃A 平面圖

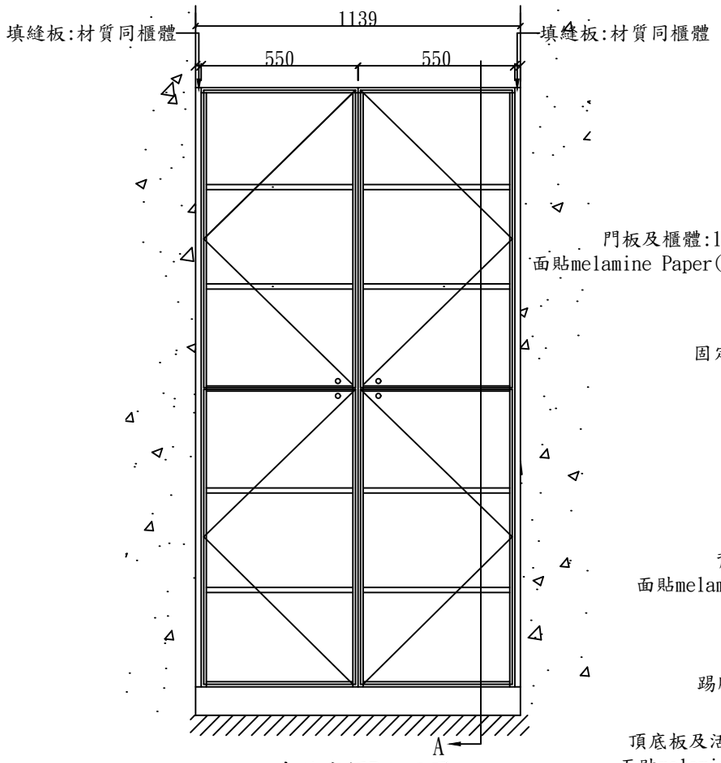

系統高櫃B立面圖

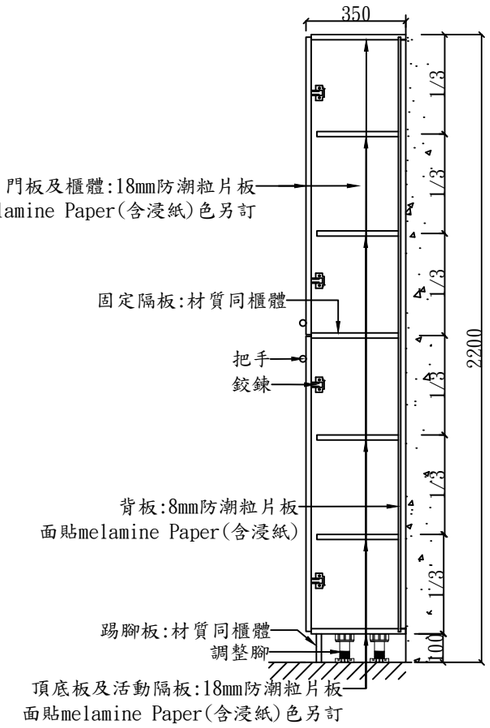

A剖面圖

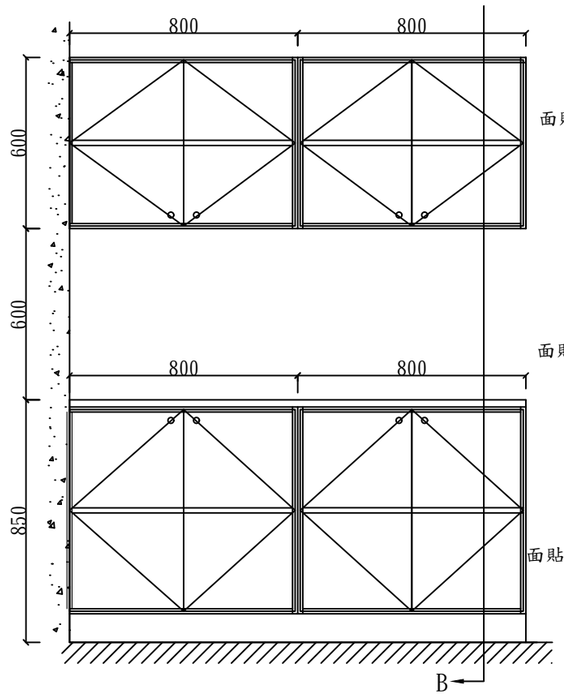

系統矮櫃E、系統吊櫃A 立面圖

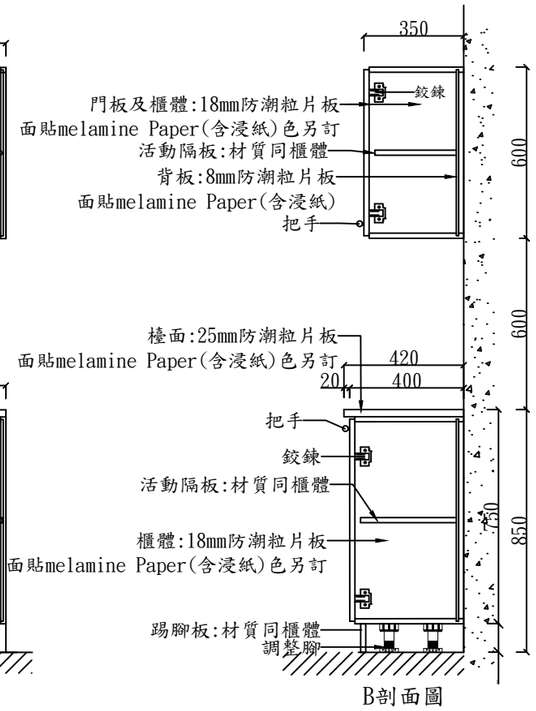

B剖面圖

單位：mm
加工尺寸容許±5%工差

圖名
系統高櫃B
系統矮櫃E、
系統吊櫃A
施工詳圖

吳惠娟
建築師事務所

地址 臺中市大雅區
永和路 號
TEL: 04)25663003
FAX: 04)25601007

繪圖
核准
日期

變更修改
第 次

圖號	張號
06 / A6	43 / 53

業務號

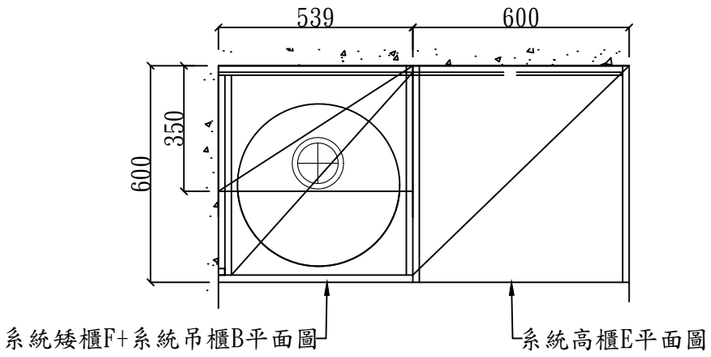

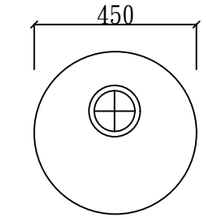

人造石水槽平面詳圖

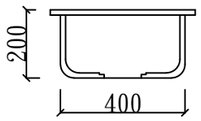

人造石水槽立面詳圖

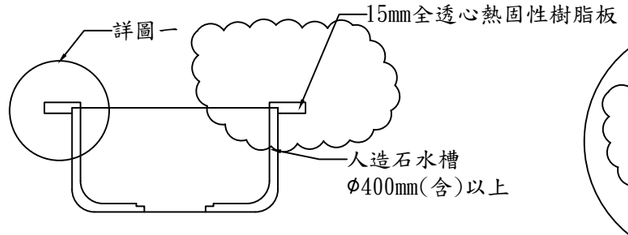

人造石水槽及入熱固性樹脂板檯面
無接縫接合示意圖

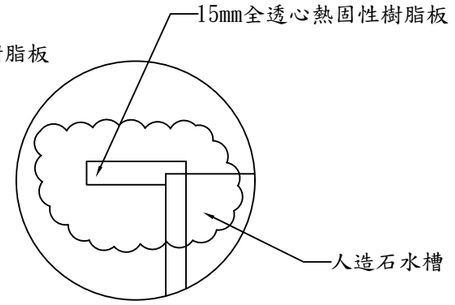

詳圖一

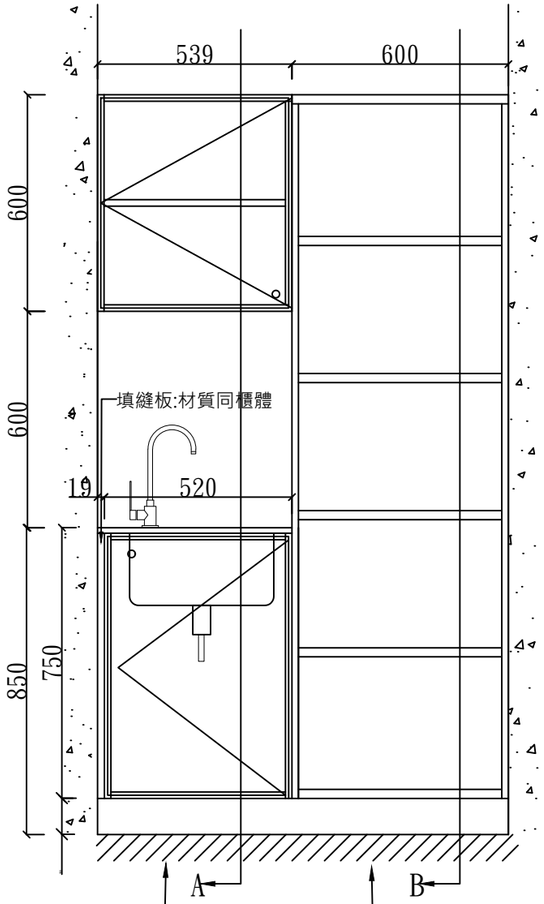

系統矮櫃F+系統吊櫃B立面圖

系統高櫃E平面圖

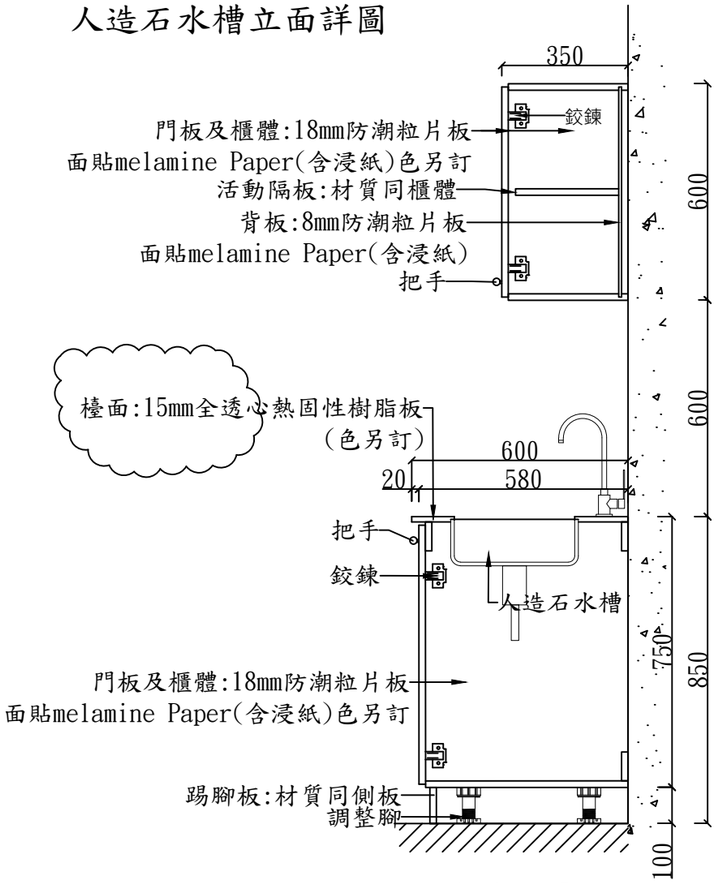

A剖面圖

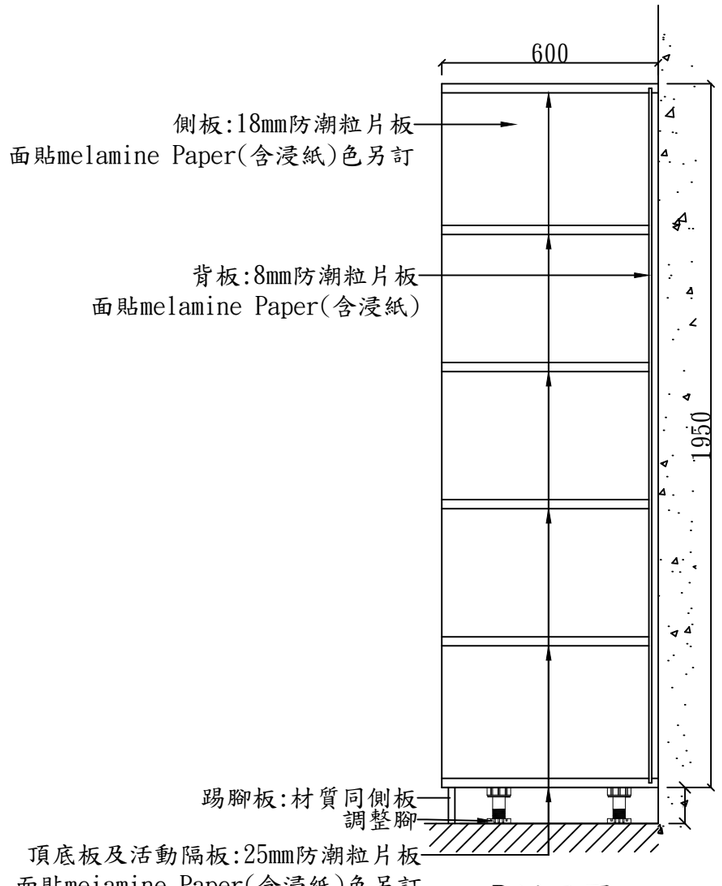

B剖面圖

單位：mm

加工尺寸容許±5%工差

工程名稱

衛生福利部食品藥物管理署
中區管理中心辦公室空間整修工程

圖名

系統矮櫃F+
系統吊櫃B、
系統高櫃E
施工詳圖

吳惠娟
建築師事務所

地址 臺中市大雅區永和路 號
TEL：(04)25663003
FAX：(04)25601007

繪圖
核准
日期

變更修改
第 次

圖號	張號
07 / A6	44 / 53

業務號

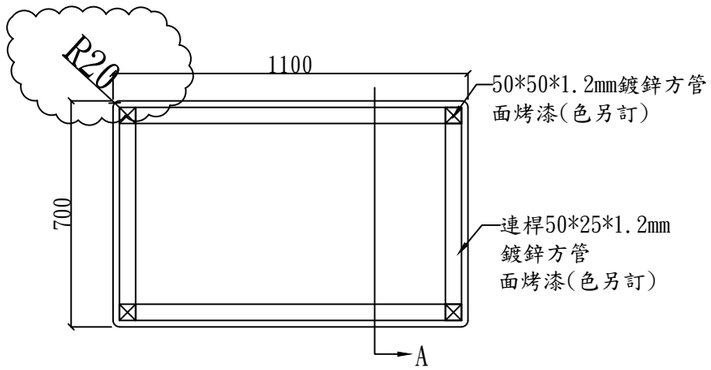

會議桌A平面圖

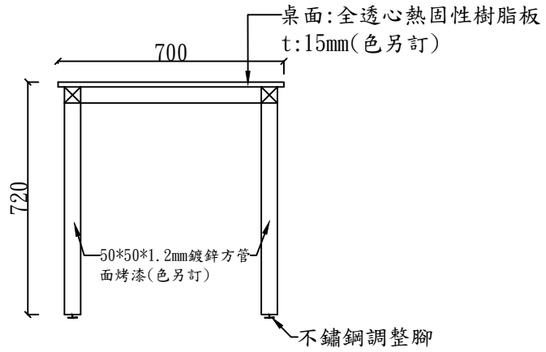

會議桌A剖面圖

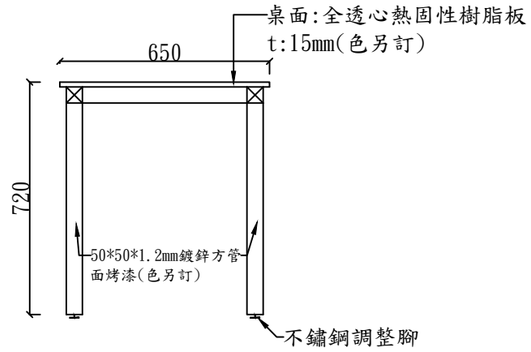

會議桌B剖面圖

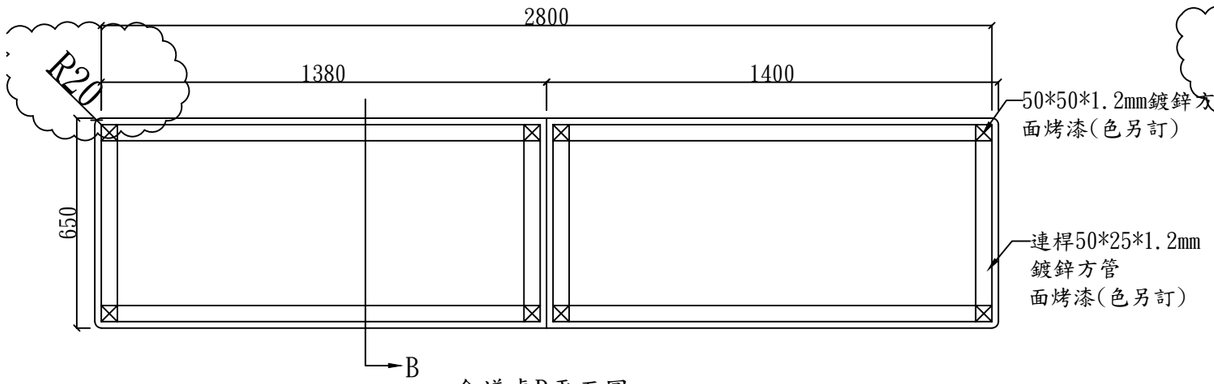

會議桌B平面圖

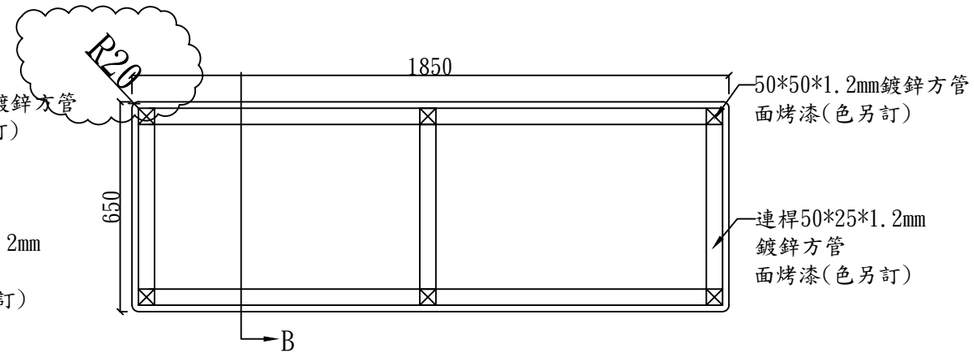

會議桌C平面圖

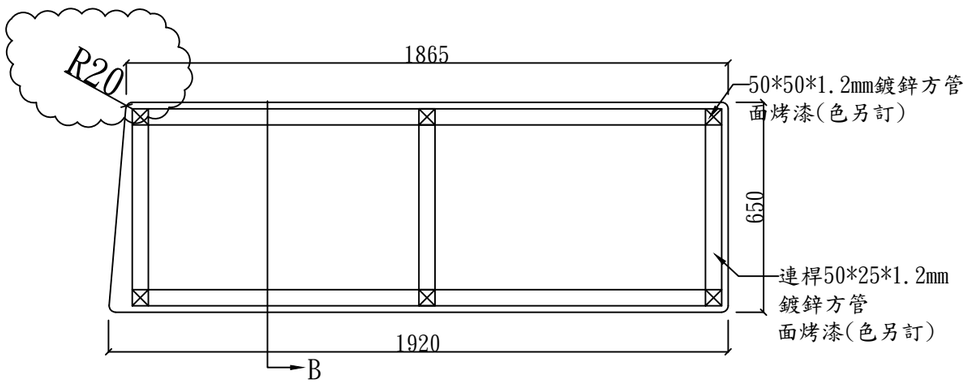

會議桌D平面圖

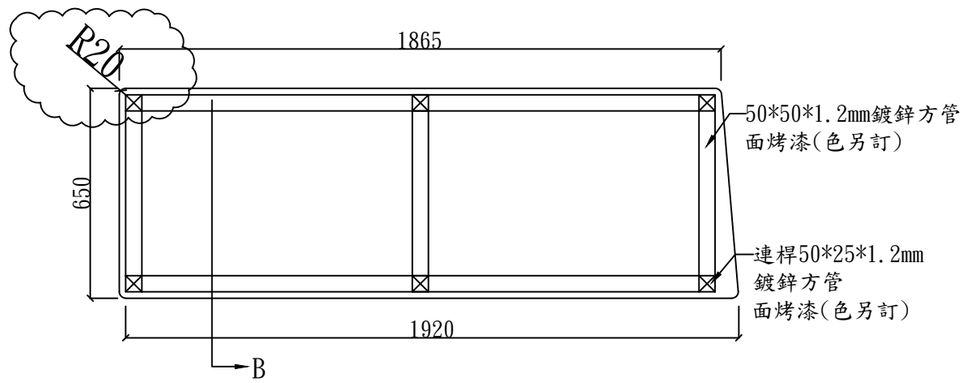

會議桌E平面圖

備註:

有關本案系統傢俱相關需配合相關設備出線並達實用及美觀之原則。

工程名稱

衛生福利部食品藥物管理署
中區管理中心辦公室空間整修工程

圖名

會議桌施工詳圖

吳惠娟
建築師事務所

地址 臺中市大雅區永和路 號
TEL：(04)25663003
FAX：(04)25601007

繪圖

核准

日期

變更修改
第 次

圖號	張號
08 / A6	45 / 53

業務號

工程名稱

衛生福利部食品藥物管理署
中區管理中心辦公室空間整修工程

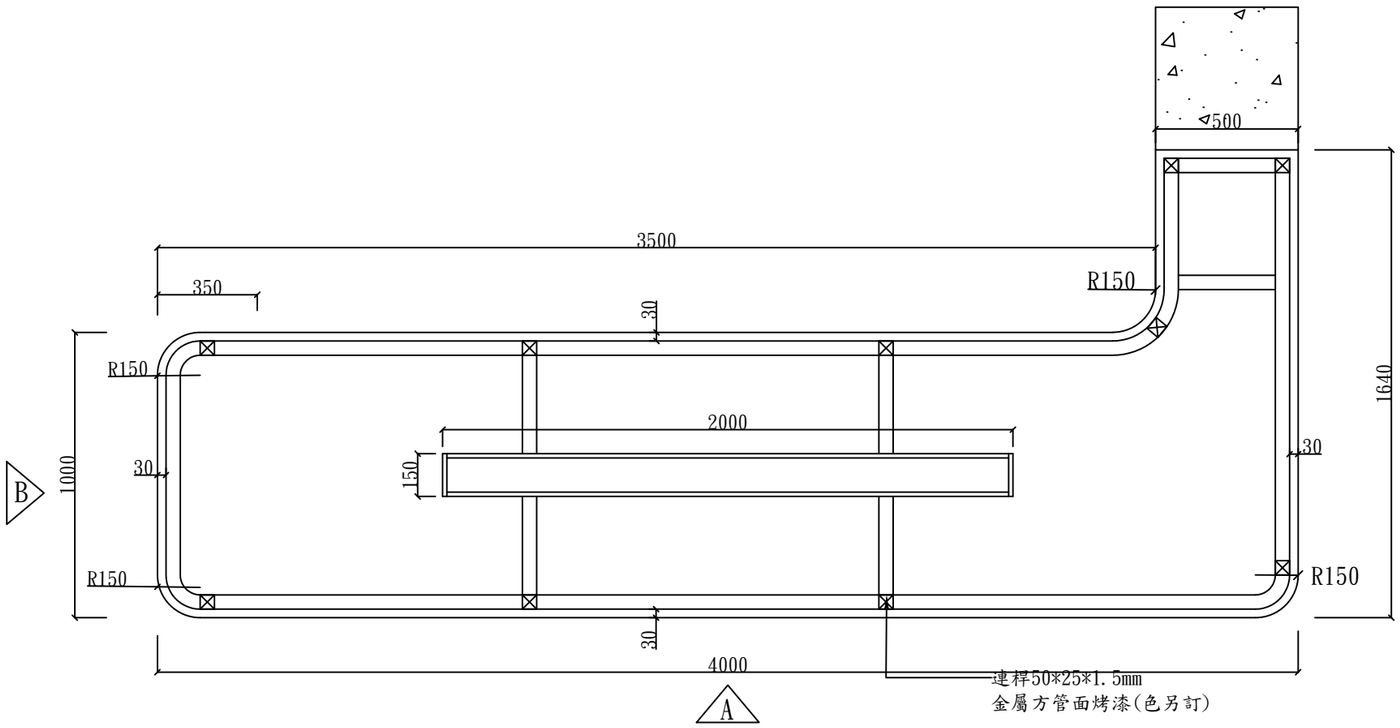

L型吧檯桌平面圖

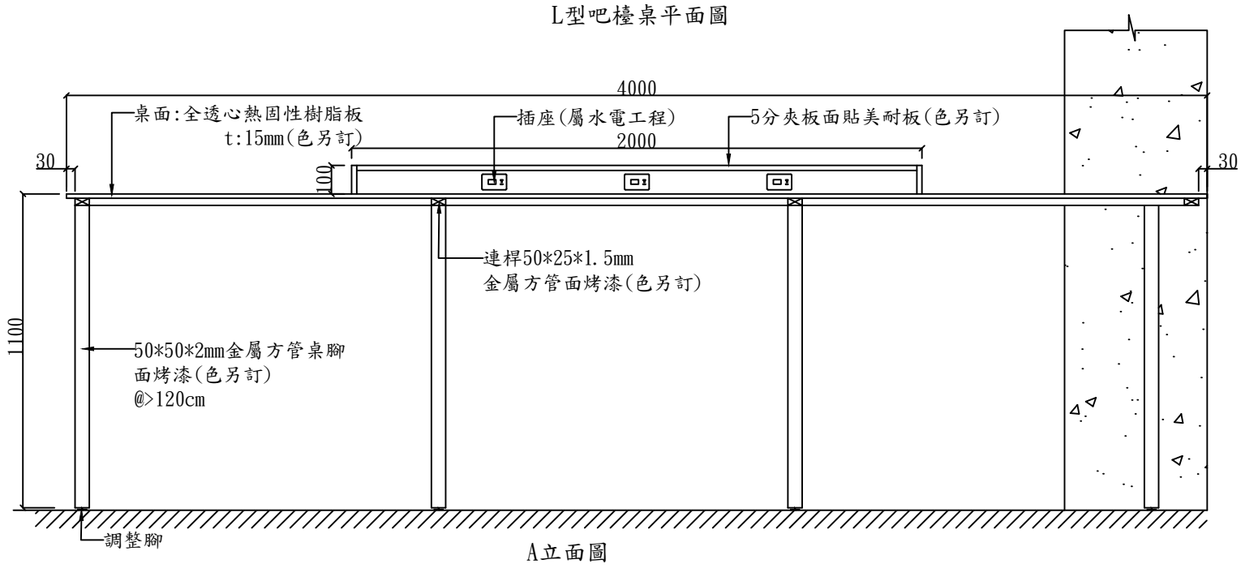

A立面圖

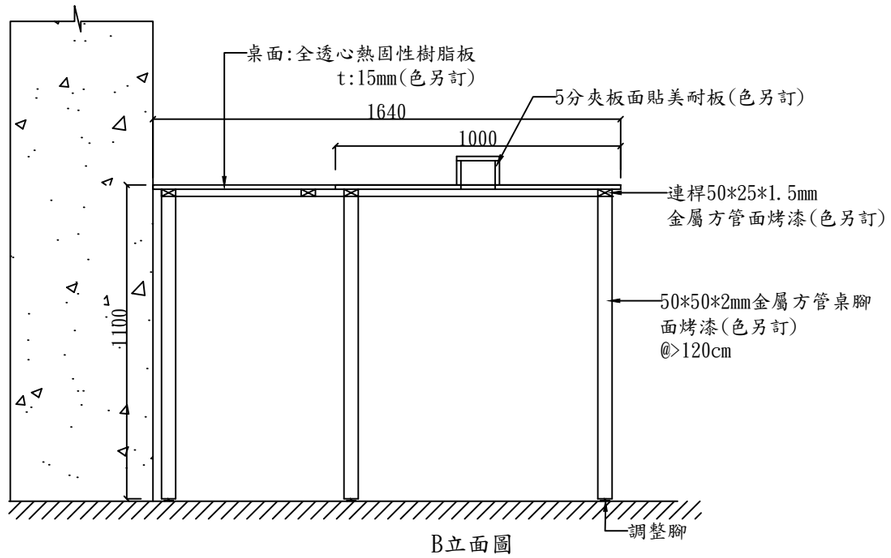

B立面圖

單位：mm
加工尺寸容許±5%工差

圖名
L型吧檯桌
施工詳圖

吳惠娟
建築師事務所

地址 臺中市大雅區永和路 號
TEL: 04)25663003
FAX: 04)25601007

繪圖
核准
日期
變更修改
第 次

圖號	張號
09 / A6	46 / 53

業務號

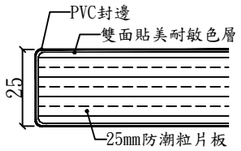

防潮粒片板檯面大樣圖

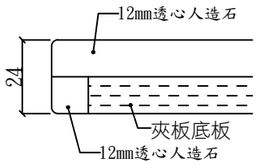

24mm人造石檯面詳圖

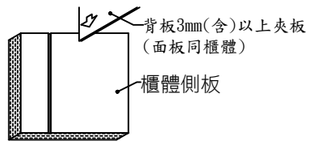

背板結合詳圖

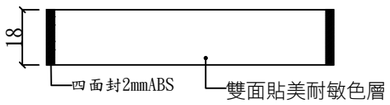

防潮粒片板門板大樣圖

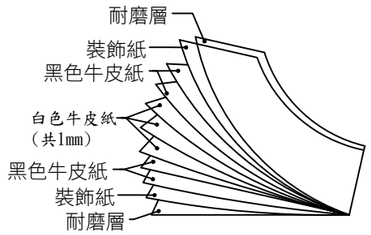

15mm熱固性樹脂板結構示意圖

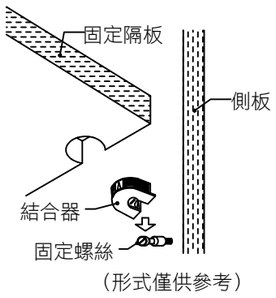

固定隔板結合五金詳圖

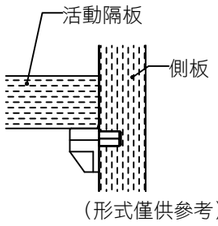

隔板插銷安裝示意圖

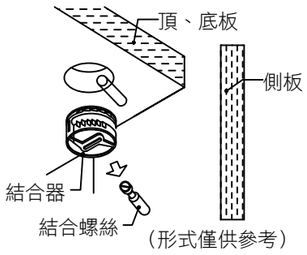

頂底板結合五金詳圖

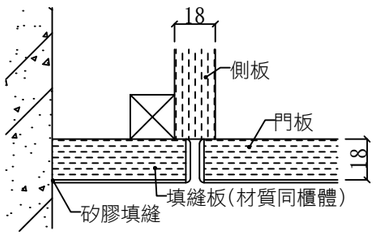

收邊詳圖

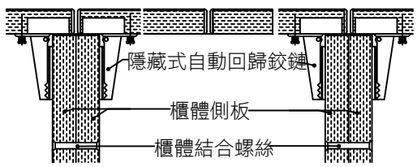

門扇橫剖面詳圖(獨立櫃)

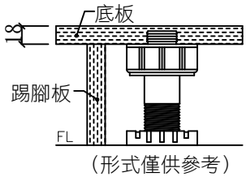

調整腳大樣圖

施工說明：

一、本傢俱工程採系統櫥櫃，板材於工廠生產加工製造後，現場組裝以確保品質。

二、櫥櫃尺寸依圖所示排列，遇有空隙則以填縫板或矽利康收邊處理。

三、材質說明:

1.踢腳板：採與櫃體同材質，或木心板面貼美耐板，依圖所示。

2.門板：熱固性樹脂板門板、立體造形門板或美耐板門板，依圖所示。

- 熱固性樹脂板：厚度10±0.5mm，符合CNS11367品質標準。
- 立體造形門板：厚度16.5mm(含)以上，結構依圖所示。
- 美耐板門板：木心板基材，正面貼監造單位選樣之厚度0.65mm以上美耐板，內面貼白色美耐板，四面封2mm相近色PVC。

3.櫃體板：

- 防潮粒片板：厚度17.5mm(含)以上，書架隔板厚度為24.5mm(含)以上，防潮粒面板面貼Melamine Paper(含浸紙)。
- 木心板面貼美耐板，須雙面貼合，顏色另訂。
- 背板：厚度7.5mm(含)以上，防潮粒片板面貼Melamine Paper(含浸紙)。

4.檯面：採防潮粒片板、透心人造石、熱固性樹脂板、彎曲檯面，依圖所示。

- 防潮粒片板：厚度24.5mm以上，顏色另訂，外緣須以PVC封邊條封邊。
- 熱固性樹脂板：厚度15±0.5mm，符合CNS11367品質標準。
- 彎曲檯面：完成厚度30mm±2mm，面貼厚度0.65mm以上美耐板，前緣彎曲一體成形，如圖所示。
- 透心人造石：厚度12mm±0.3mm，完成厚度4cm，依圖所示，透心材質可重新研磨，顏色另訂，並符合下列品質標準：

a.長度變化率：縱向在 0.05%以下，橫向在 0.08%以下。

b.可耐刷洗達 1000次以上無異狀。

c.耐濕性在 30℃ 95%RH環境中，24小時無異狀。

d.水蒸氣穿透率為 0.1g/m^2/24h以下。

e.透水率為 0。

f.放射性物質含量測試：符合綠建材評定標準。

g.環保性：產品應為非有害事業廢棄物(經行政院環保署或其所許可之檢測單位所認證)，並符合綠建材之標準值。

h.須不含TVOC及甲醛。

5.組合五金，採金屬製品。

6.調整腳：PVC成形。

7.鉸鍊：隱藏式金屬製品。

四、門板加工：依圖所示材質採雕刻造型、熱塑造型、UV噴塗或四面封邊，依圖所示，無論何種施工方式承包商施作前，須提供五種以上造型或色樣，經監造單位、使用單位核准，製作實品樣品再確認後，方得大量加工製作，否則監造單位得要求重新製作，所生費用承包商須自行吸收。

五、安全細節：所有檯面、門板外露轉角均須倒角修邊，以維安全。

六、加工施工：加工施工廠商須俱備傢俱相關產業工廠設立登記資格，並確實配合現場繪製施工確認圖送經監造單位核准後，方得大量生產加工。

七、工程事宜：承包商遇有相關疑異，須以書面尋求監造單位事宜，並依書面回覆事宜指示施作。

單位：mm

板材加工尺寸容許誤差±2%

工程名稱

衛生福利部食品藥物管理署
中區管理中心辦公室空間整修工程

圖名

櫥櫃施工說明詳圖

吳惠娟
建築師事務所

地址 臺中市大雅區永和路 號
TEL：(04)25663003
FAX：(04)25601007

繪圖

核准

日期

變更修改
第 次

圖號	張號
10 / A6	47 / 53

業務號

入口主題牆LOGO示意圖

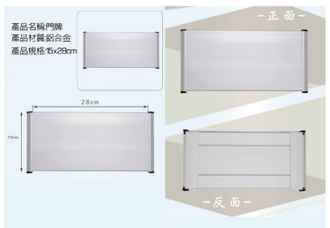

材質:鋁製門牌
尺寸:28*15cm
門口告示牌示意圖

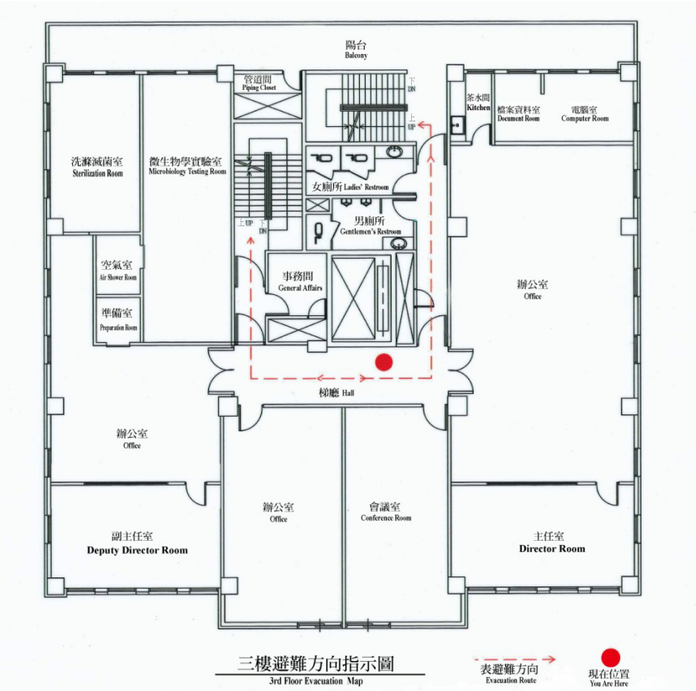

避難方向告示牌示意圖

4.3 樓電梯旁-避難方向指示圖(改善方式：加雙語)

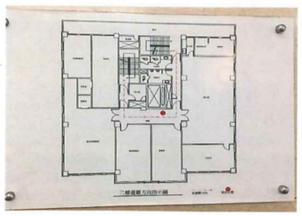

圖檔.提供
W42
→ H29.5

工程名稱

衛生福利部食品藥物管理署
中區管理中心辦公室空間整修工程

圖名

主題牆及
門口告示牌示意圖

吳惠娟
建築師事務所

地址 臺中市大雅區永和路 號
TEL: 0425663003
FAX: 0425601007

繪圖
核准
日期

變更修改
第 次

圖號	張號
01 / A7	48 / 53

業務號

工程名稱

衛生福利部食品藥物管理署
中區管理中心辦公室空間整修工程

圖名

機電設備
圖例及施工說明
電氣單線圖

吳惠娟
建築師事務所

地址 臺中市大雅區永和路 號
TEL：(04)25663003
FAX：(04)25601007

繪圖
核准
日期

變更修改
第 次

圖號	張號
01 / E1	49 / 53

業務號

圖號索引

01-05	機電設備 圖例及施工說明,電氣單線圖	04-05	弱電設備 平面圖
02-05	照明設備 平面圖	05-05	給排水設備 平面圖
03-05	插座設備 平面圖		

圖例	說明及規格	參考廠牌		備註
	動力及插座用電混和盤(2.0mmt鐵板烤漆)	專業廠		
	無熔絲開關(電磁跳脫型)	士林	或同等品	
	漏電斷路器(30mA,0.1s)	〃	〃	
S	單切開關(1P-300V-15A)	國際(星光系列)	或同等品	裝高 120cm
	LED平板型燈 43W*1,220V	東亞 飛利浦 旭光	或同等品	
	LED輔助(一)照明,光源替換式嵌燈 LED-7W*1,220V	〃 〃 〃	〃	
	LED條燈 24W/M*19M,110V	〃 〃 〃	〃	裝高天花板內
	接地型單暗插座(125V-15A) 裝高依標示	國際 奇勝 東芝	或同等品	裝高 30cm
	接地型雙暗插座(125V-15A) 裝高依標示	〃 〃 〃	〃	〃 30cm
	投影機專用110V插座(125V-20A)	〃 〃 〃	〃	裝高頂板下
	飲水機專用插座 (250V-20A)	〃 〃 〃	〃	〃 120cm
	弱電用結線箱(1.2m/m鐵板烤漆)	專業廠		裝高 30cm
T	電話插座	國際 奇勝 東芝	或同等品	〃 30cm
TC	電話+資訊組合插座 裝高依標示	〃 〃 〃	〃	〃 30cm
TV	電視插座 裝高依標示	〃 〃 〃	〃	〃 30cm
	會議用桌上型麥克風			裝置於桌面
AP	視訊主機結線箱出線口			裝高 30cm
	投影機			裝高天花板下
	昇降布幕電源出線口			〃 250cm

圖例	說明及規格	參考廠牌		備註
—CW	冷水給水管(PVC,W管)	南亞 華夏 大洋	或同等品	
—WP	雜排水管(PVC,W橘紅色管)	〃 〃 〃	〃	
—AP,RP	冷氣及飲水機排水管(PVC,W管)	〃 〃 〃	〃	
	出水口 D=(16)			
—GV	閘門凡而(砲金銅螺紋式 10K)	東光 富山 金口	或同等品	
	洗衣專用落水頭(50)方型 附PVC存水彎 用於飲水機排水	雅麗家		
A/C	冷氣主機出線口 1ø220V		裝高依現場	
	預留穿樑或穿牆套管(80)		裝高依現場	

施工說明

<一>照明:

1. 本工程導線管採用硬質PVC,E 管(南亞.華夏.大洋)或同等品
2. 配線採用 600V PVC電線(太平洋.華新.華榮)或同等品
3. 所有照明燈具及送風機之使用電壓若為 1ø220V,其外殼應加接乙條 2.0 電線作為共同接地線;
   其餘電動機等用電設備其外殼應依經濟部內線規則之規定加接乙條接地線.
4. 本工程之各種平面圖均須相互配合,如有不符或須更正處均按工程慣例施工至完整並請於
   估價或契約前提出
6. 本電氣工程其他有關施工細節依經濟部頒布屋內線路裝置規則施工.
7. 本工程所有開關,插座出線口均附豪華歐風蓋板;所有預留管內均需穿 #14 尼龍線乙條.

<二>弱電:

電 話 1. 本工程所有配管線未註明者均為(20)內穿 Cat6 網路線乙條.
資 訊 1. 本工程所有配管線未註明者均為(20)內穿 Cat6 網路線乙條.
電 視 1. 本工程所有配管線未註明者均為(20)內穿 RG6U 同軸電纜乙條.

<三>給排水:

1. 本工程所有配管均採用PVC, W管(南亞.華夏.大洋).或同等品
2. 民生雜排水配管採用PVC, W橘色管(南亞.華夏.大洋)或同等品

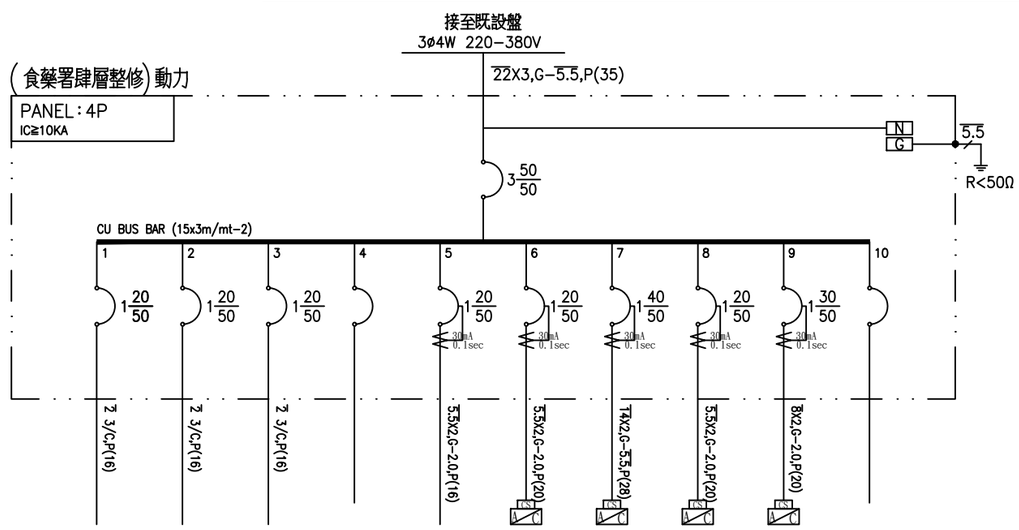

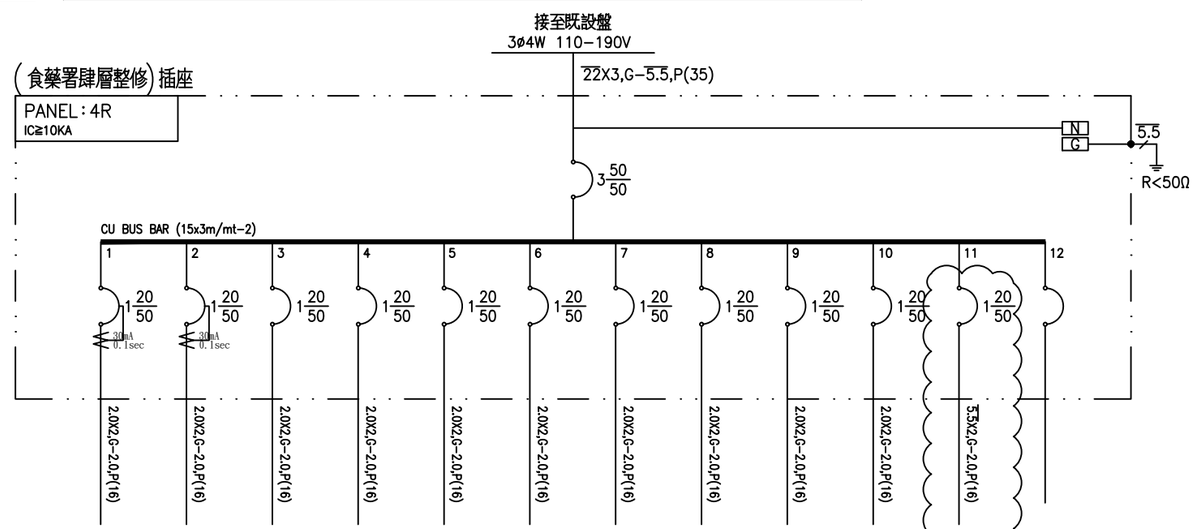

負載名稱		照明	照明	照明	SP	飲水機專插	分離式冷氣主機	分離式冷氣主機	分離式冷氣主機	分離式冷氣主機	SP	合計		插座	插座	插座	插座	插座	插座	插座	插座	插座	插座	投影機專插	SP	合計
負載內容		43WX1 7WX20	43WX6 7WX12	43WX6 7WX6		1.5KW	2HP	4HP	1HP	3HP		3.825KVA 10HP		180VAX1	180VAX7	180VAX7	180VAX7	180VAX3	180VAX3	180VAX3	180VAX3	180VAX2	180VAX5	1.5KVA		8.88KVA
負載容量	A	183		300			2000		1000			3483		180		1260		540			540					2520
	B					1500				3000		4500			1260		1260		540			360				3420
	C		342					4000				4342								540			900	1500		2940
負載電流		183W	342W	300W										180W	1260W	1260W	1260W	900W	900W	900W	540W	360W	900W			
		0.8A	1.6A	1.4A		6.8A	9.1A	18.2A	4.5A	13.6A		22.7A		1.6A	11.5A	11.5A	11.5A	4.9A	4.9A	4.9A	4.9A	3.3A	8.2A	13.6A		31.1A
幹線負載		T=2.325KVA+10HP=22.7A												T=8.88KVA=31.1A												

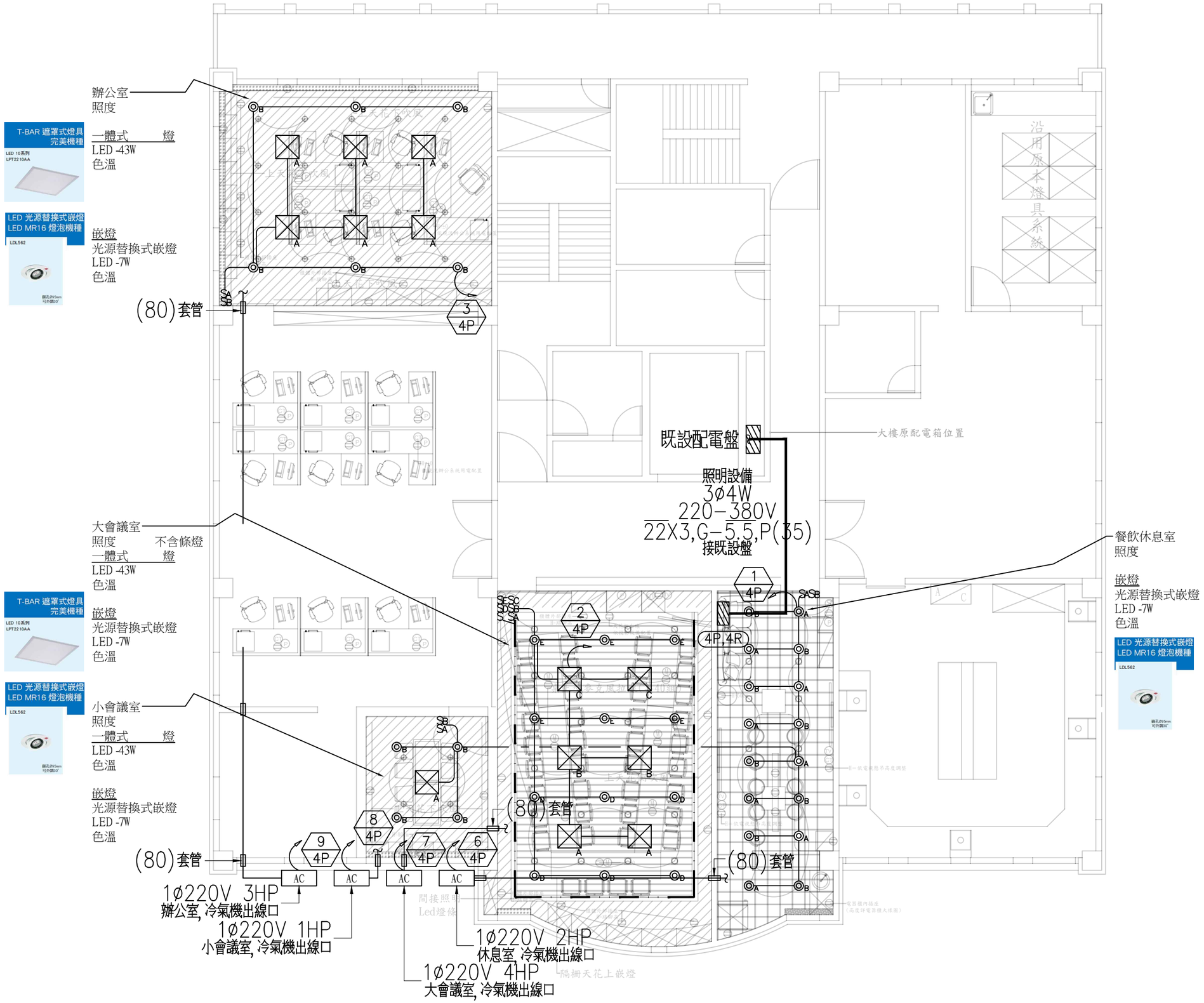

工程名稱

衛生福利部食品藥物管理署
中區管理中心辦公室空間整修工程

圖名

照明設備平面圖

吳惠娟
建築師事務所

地址 臺中市大雅區永和路 號
TEL：(04)25663003
FAX：(04)25601007

繪圖

核准

日期

變更修改
第 次

圖號	張號
02 / E1	50 / 53

業務號

工程名稱

衛生福利部食品藥物管理署
中區管理中心辦公室空間整修工程

圖名

插座設備平面圖

吳惠娟
建築師事務所

地址 臺中市大雅區
永和路 號
TEL：(04)25663003
FAX：(04)25601007

繪圖

核准

日期

變更修改
第 次

圖號	張號
03 / E1	51 / 53

業務號

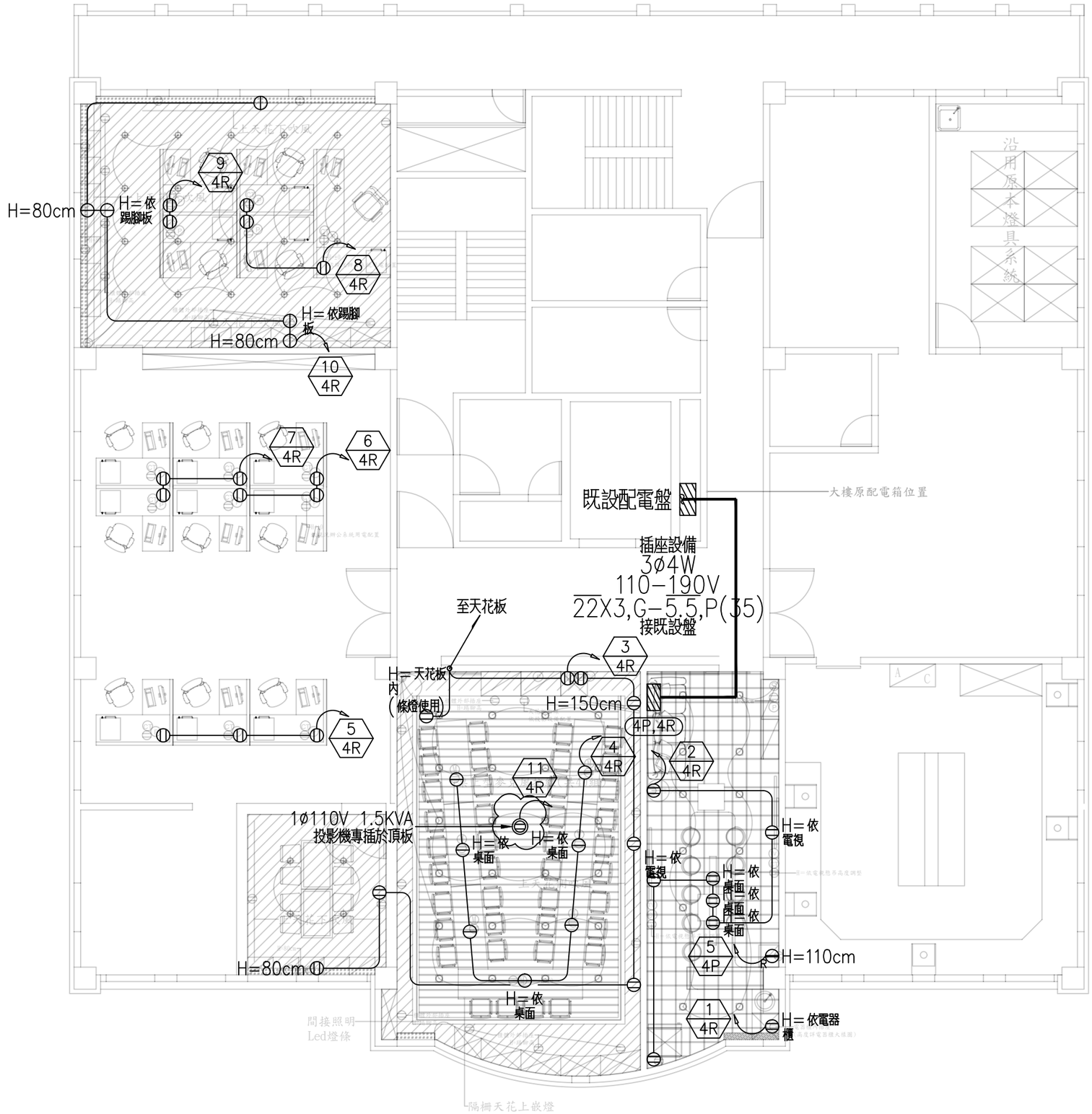

工程名稱

衛生福利部食品藥物管理署
中區管理中心辦公室空間整修工程

圖名

弱電設備平面圖

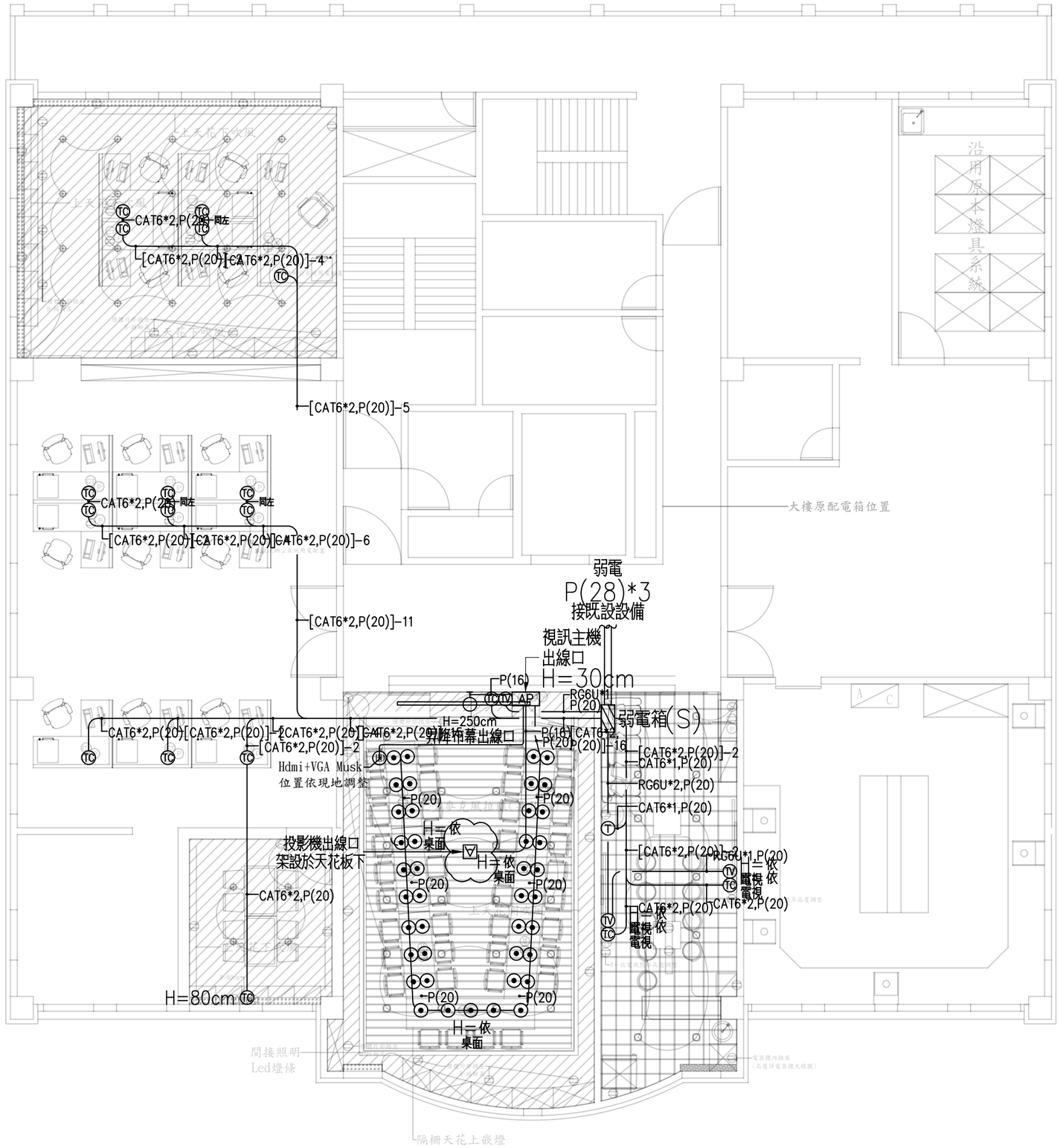

吳惠娟
建築師事務所

地址 臺中市大雅區永和路 號
TEL：(04)25663003
FAX：(04)25601007

繪圖

核准

日期

變更修改第 次

圖號	張號
04 / E1	52 / 53

業務號

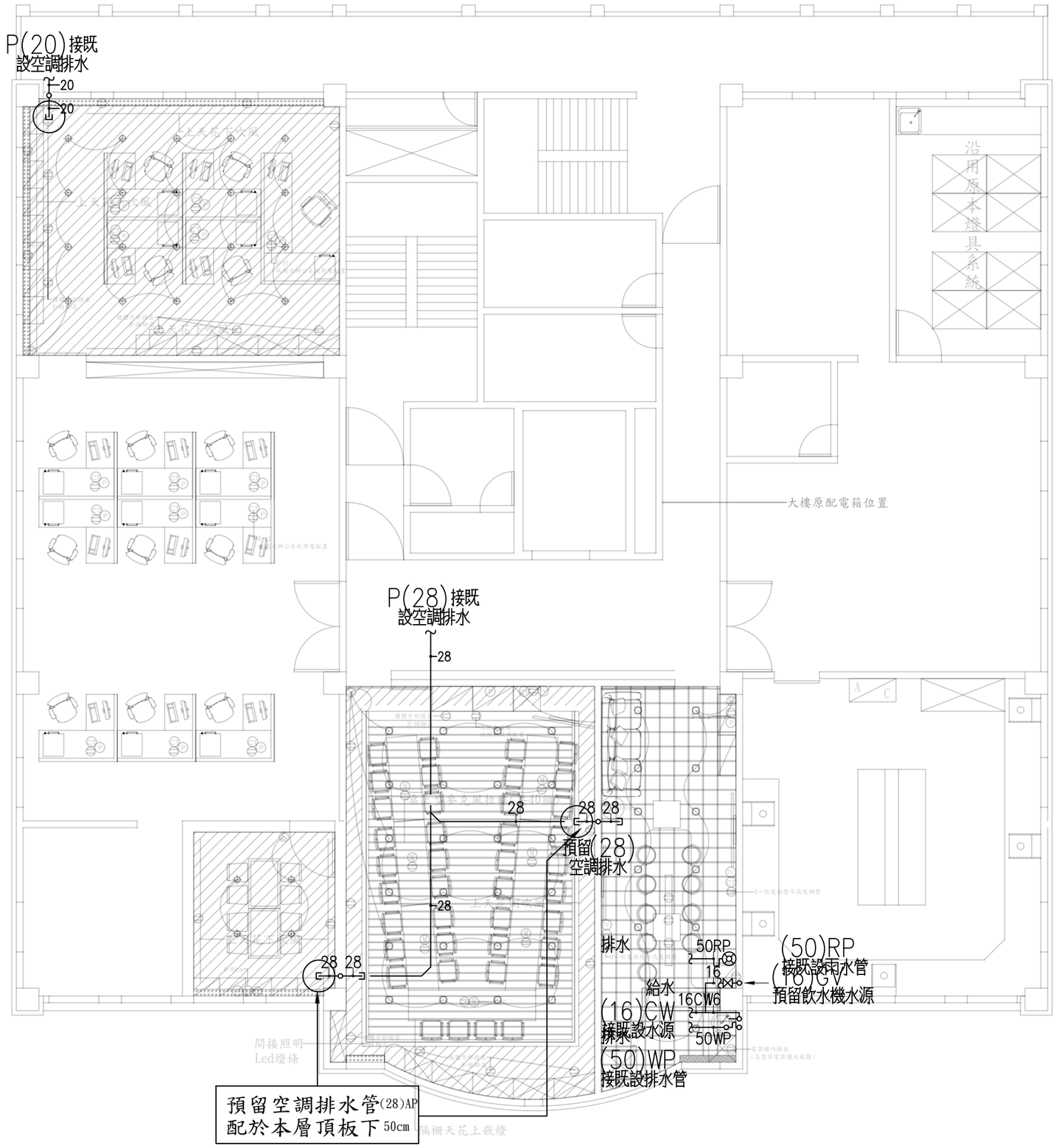

工程名稱

衛生福利部食品藥物管理署
中區管理中心辦公室空間整修工程

圖名

給排水設備平面圖

吳惠娟
建築師事務所

地址 臺中市大雅區
永和路 號
TEL：(04)25663003
FAX：(04)25601007

繪圖

核准

日期

變更修改
第 次

圖號	張號
01 / W1	53 / 53

業務號